Upside down.
Le nouveau système d’abattant Kinvaro D
s’ouvre avec élégance vers le bas.

Une combination idéale pour un accès parfait.

Avec Kinvaro D, la façade s’ouvrent presque par effleurement en association avec la charnière d’abattant Tiomos – pour une configuration esthétique.

SYSTÈMES D'ABATTANT KINVARO D

Le système d'abattant fin à câble s'intègre
de façon harmonieuse dans les meubles élégants
munis d'abattants compartiment bar.

	Description du produit		Page
	Système d'abattant Kinvaro D-M à câble • Ouverture freinée et fermeture en douceur • Angle d'ouverture réglable par la longueur du câble • Force de ressort réglable • Utilisable pour des profondeurs de caisson dès 110 mm • Hauteur d'abattant 200 mm – 480 mm	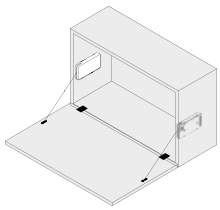	136
	Système d'abattant Kinvaro D-S à câble • Ouverture freinée • Angle d'ouverture réglable par la longueur du câble • Utilisable pour des profondeurs de caisson dès 82 mm • Hauteur d'abattant 200 mm – 480 mm	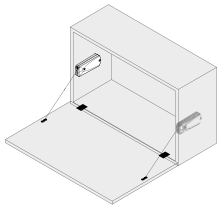	138
	Charnière d'abattant Tiomos • Épaisseurs d'abattant de 14 à 21 mm • Perçage du boîtier 35 mm • Réglages en 3 dimensions		140
	Charnière d'abattant Tiomos • Épaisseurs d'abattant de 22 à 30 mm • Perçage du boîtier 35 mm • Réglages en 3 dimensions		142

KINVARO

Système d'abattant D-M à câble

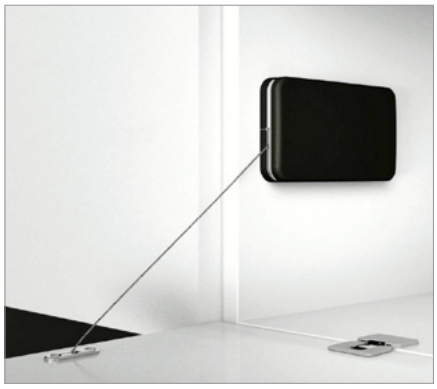

- Ouverture freinée et fermeture en douceur
- Angle d'ouverture réglable par la longueur du câble
- Force de ressort réglable
- Utilisable pour des profondeurs de caisson dès 110 mm
- Hauteur de relevant 200 mm – 480 mm
- Utilisable à droite/à gauche
- Montage simple en position horizontale ou verticale
- Couleurs : blanc, Night et Smoke
- Se combine avec la charnière pour abattant Tiomos

Remarque :
- prière de commander séparément les charnières pour abattant Tiomos

DOMAINE D'UTILISATION

Hauteur façade (FH)	V1								V2							
	Poids du relevant poignée incl. (kg)								Poids du relevant poignée incl. (kg)							
	Accumulateur de force 60N		Accumulateur de force 100N		Accumulateur de force 160N		Accumulateur de force 200N		Accumulateur de force 60N		Accumulateur de force 100N		Accumulateur de force 160N		Accumulateur de force 200N	
	1 x	2 x	1 x	2 x	1 x	2 x	1 x	2 x	1 x	2 x	1 x	2 x	1 x	2 x	1 x	2 x
200-230	4.0-4.8	–	4.2-6.2	–	5.8-8.0	–	7.2-10.4	–	4.1-5.9	–	5.3-7.3	–	–	–	–	–
230-270	3.0-4.4	6.0-8.4	3.6-5.2	6.8-9.6	5.2-7.0	–	6.8-8.6	–	3.3-4.8	6.8-9.6	4.2-6.0	9.6-12.8	–	–	–	–
270-330	2.9-3.8	5.6-7.8	3.0-4.6	6.4-8.8	4.6-6.0	8.6-11.8	6.4-7.8	–	3.2-4.5	6.3-8.1	3.8-5.1	7.9-11.1	5.3-6.5	10.7-12.9	–	–
330-380	2.7-3.7	5.0-8.0	3.2-4.3	6.5-8.5	4.3-5.7	8.7-11.1	5.5-7.1	11.9-13.5	2.6-3.4	5.0-6.5	3.3-4.5	7.3-8.5	4.8-5.6	9.8-11.4	6.7-7.3	11.8-13.0
380-430	2.9-3.6	4.5-6.1	3.1-3.9	5.7-7.3	4.5-6.1	8.5-10.1	5.4-6.9	10.9-12.5	2.5-3.4	5.0-6.2	3.2-4.2	6.2-8.2	6.1-8.0	9.0-10.4	5.9-6.6	13.3-14.9
430-460	2.7-3.1	4.3-6.1	2.7-3.9	5.9-8.3	4.1-4.9	8.3-9.5	5.3-5.7	10.1-11.5	2.3-3.0	4.6-6.2	3.0-3.8	6.2-7.8	4.6-5.4	12.9-15.5	5.6-6.6	11.4-12.2
460-480	2.5-2.9	4.1-5.7	2.8-3.8	5.3-7.7	3.8-4.8	7.2-9.6	5.4-5.6	9.8-11.4	2.4-3.2	4.6-6.0	2.8-4.0	5.6-7.8	4.5-5.4	8.8-10.4	5.4-6.0	10.8-11.6

INFORMATIONS DE COMMANDE

Système d'abattant Kinvaro D-M

Désignation	Accumul. de force	Couleur	Article N°
Système d'abattant Kinvaro D-M avec fixation de façade et vis de blocage	60N	Gris	**F053**139**661**
	100N	Gris	**F053**139**662**
	160N	Gris	**F053**139**686**
	200N	Gris	**F053**139**687**

INFORMATIONS DE COMMANDE

Cache Kinvaro D-M

Désignation	Couleur	Article N°
Cache pour Kinvaro D-M Blanc, Night, Smoke	Blanc	**F053**139**668**
	Night	**F053**139**669**
	Smoke	**F053**139**670**

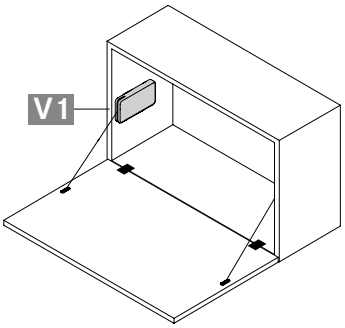

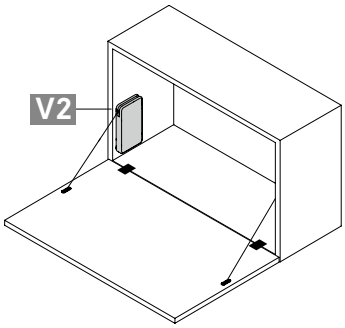

Remarque : prière de commander séparément les charnières pour abattant Tiomos.

RENVOIS AUX PAGES

Charnière d'abattant Tiomos	135
Possibilités de réglage Kinvaro D-M	144
Aides à l'usinage	310

INSTRUCTIONS DE MONTAGE ET D'INSTALLATION

Cotes en millimètres

Position de perçage et encombrement

V1

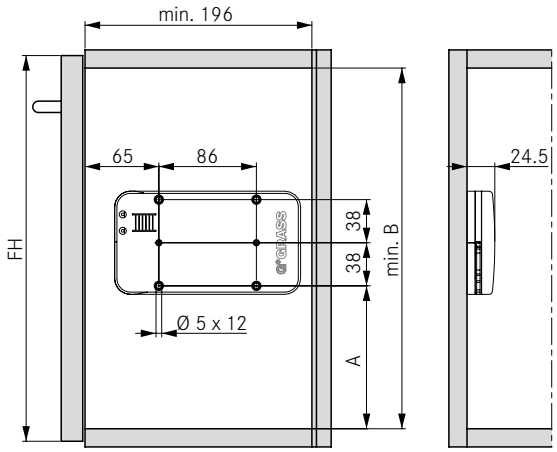

FH	A	B
200 – 330	102	194
330 – 430	126	218
430 – 480	136	228

V2

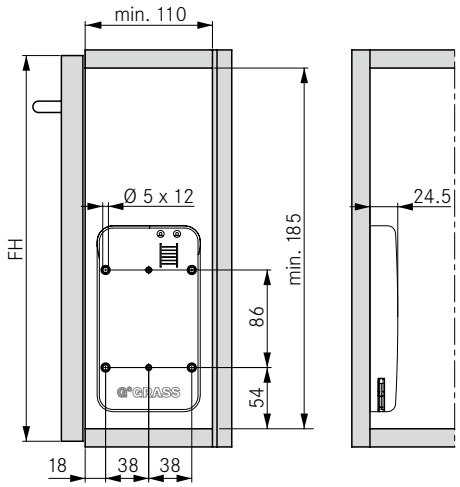

Montage de façade pour relevants en bois

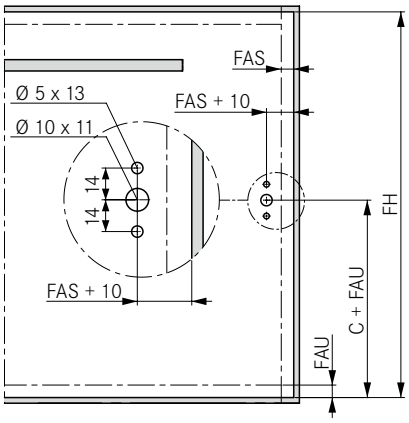

FH	C (V1)	C (V2)
200 – 330	137	161
330 – 430	161	161
430 – 480	171	161

Le joint minimum et le retrait sont fonction de la charnière utilisée.

Calcul du poids du relevant

Largeur du relevant x hauteur du relevant x épaisseur du relevant x poids spécifique [1] + poids de la poignée [2] = poids du relevant

[1] Poids spécifiques : matériau MDF 0,85 kg/dm³, panneau d'aggloméré 0,65 kg/dm³, épicéa/pin 0,45 kg/dm³

[2] Les poignées barre doivent être prises en compte avec 0,1 kg par largeur de poignée de 100 mm. Nous recommandons d'effectuer un essai de montage

LÉGENDE

FAS Recouvrement façade latéral
FAU Recouvrement façade en bas
FH Hauteur façade

KINVARO

Système d'abattant D-S à câble

- Ouverture freinée
- Angle d'ouverture réglable par la longueur du câble
- Utilisable pour des profondeurs de caisson dès 82 mm
- Hauteur de relevant 200 mm – 480 mm
- Utilisable à droite/à gauche
- Montage simple en position horizontale ou verticale
- Couleurs : blanc et Night
- Se combine avec la charnière pour abattant Tiomos

Remarque :
- prière de commander séparément les charnières pour abattant Tiomos

DOMAINE D'UTILISATION

Hauteur façade (FH)	V1 + V2			
	Poids du relevant poignée incl. (kg)			
	Accumulateur de force 40N		Accumulateur de force 60N	
	1 x	2 x	1 x	2 x
200 - 270	1.7 – 3.0	3.9 – 4.5	3.1 – 4.0	7.5 – 8.0
270 - 330	1.7 – 3.0	3.3 – 4.5	3.1 – 4.0	6.1 – 7.4
330 - 380	1.7 – 1.9	3.2 – 3.5	2.9 – 3.5	5.1 – 6.8
380 - 430	1.5 – 1.8	2.7 – 3.3	2.5 – 3.3	4.8 – 6.6
430 - 460	1.2 – 1.7	2.5 – 3.1	2.3 – 3.3	4.6 – 6.0
460 - 480	–	–	2.2 – 2.8	4.4 – 5.3

INFORMATIONS DE COMMANDE

Système d'abattant Kinvaro D-S

Désignation	Accumul. de force	Couleur	Article N°
Système d'abattant Kinvaro D-S avec fixation de façade et vis de blocage	40N	Blanc	**F053**139**664**
		Night	**F053**139**665**
	60N	Blanc	**F053**139**666**
		Night	**F053**139**667**

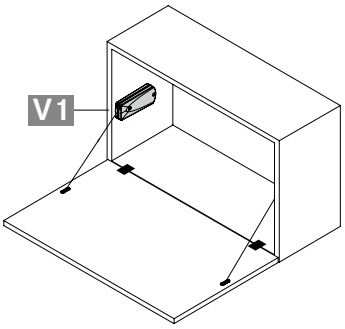

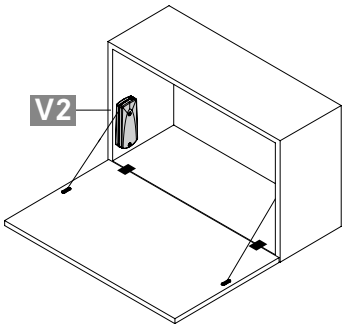

Remarque : prière de commander séparément les charnières pour abattant Tiomos.

RENVOIS AUX PAGES

Charnière d'abattant Tiomos	135
Possibilités de réglage Kinvaro D-S	145
Aides à l'usinage	310

INSTRUCTIONS DE MONTAGE ET D'INSTALLATION

Cotes en millimètres

Position de perçage et encombrement

V1

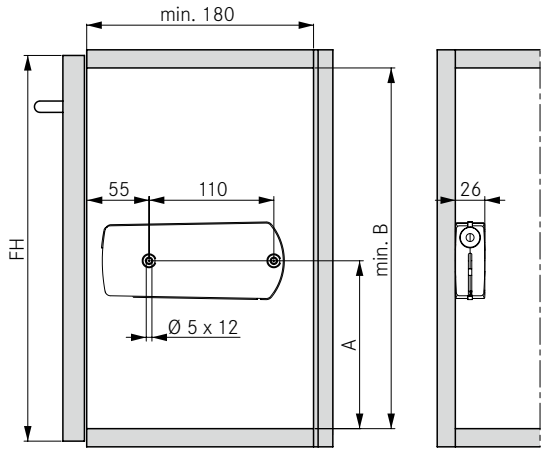

FH	A	B
200 – 270	135	173
270 – 480	148	186

V2

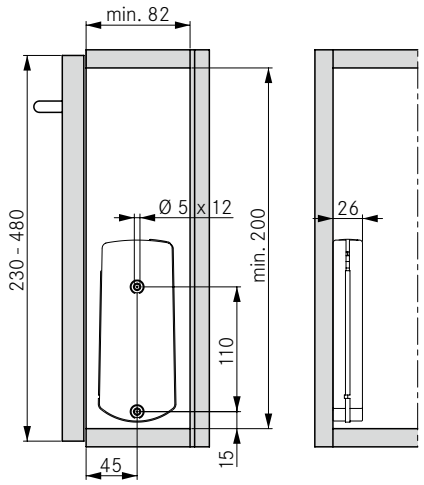

Montage de façade pour relevants en bois

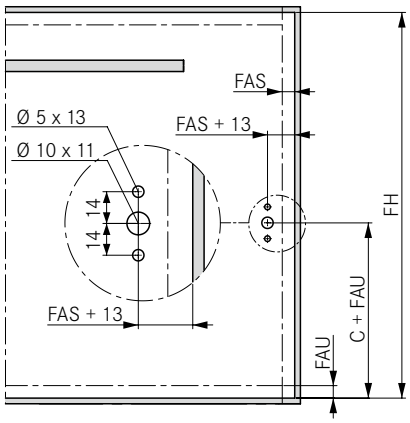

FH	C (V1)	C (V2)
200 – 270	123	–
270 – 480	144	–
230 – 480	–	123

Le joint minimum et le retrait sont fonction de la charnière utilisée.

Calcul du poids du relevant

Largeur du relevant x hauteur du relevant x épaisseur du relevant x poids spécifique [1] + poids de la poignée [2] = poids du relevant

[1] Poids spécifiques : matériau MDF 0,85 kg/dm³, panneau d'aggloméré 0,65 kg/dm³, épicéa/pin 0,45 kg/dm³

[2] Les poignées barre doivent être prises en compte avec 0,1 kg par largeur de poignée de 100 mm. Nous recommandons d'effectuer un essai de montage

LÉGENDE

FAS Recouvrement façade latéral
FAU Recouvrement façade en bas
FH Hauteur façade

CHARNIÈRE D'ABATTANT TIOMOS

Charnière 90° (épaisseur d'abattant de 14 à 21 mm)

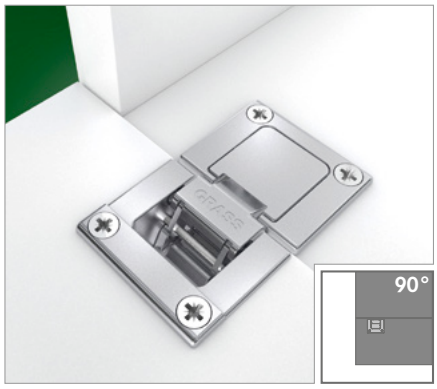

- Conception moderne
- Angle d'ouverture de 90°
- Pour épaisseurs d'abattant jusqu'à 21 mm
- Jeux fins
- Grand recouvrement jusqu'à 19 mm
- Profondeur de la charnière invisible 12 mm
- Réglages en 3 dimensions
- Très bien adaptée aux systèmes d'abattant Kinvaro D

INFORMATIONS DE COMMANDE

Recouvrement de la porte			Matériau		Article N°	
			Boîtier	Bras	Visser	
En applique	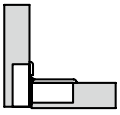		Zamak, nickelé	Zamak, nickelé	**F053**139**671**	
En applique	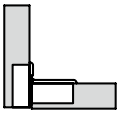		Zamak, night	Zamak, night	**F053**139**677**	

CACHES

	Désignation	Article N°
	Cache pour bras de charnière, acier, nickelé	**F053**139**675**
	Cache pour bras de charnière, acier, night	**F053**139**683**

EMBASES D'ADAPTATION

	Désignation	Article N°
	Embase d'adaptation, 1,5 mm, nickelée	**F053**139**676**
	Embase d'adaptation,, 1,5 mm, night	**F053**139**684**

RENVOIS AUX PAGES

Kinvaro D-M	136				
Kinvaro D-S	138				

INSTRUCTIONS DE PLANIFICATION

Toutes les mesures en millimètres

En applique, sans embase d'adaptation

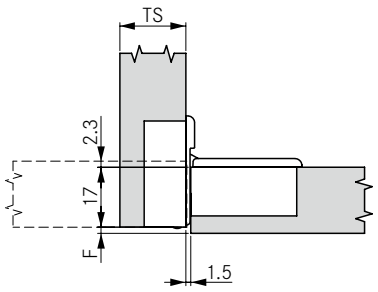

Épaisseur de l'abattant (TS)	Jeu minimum (F)			
14	1			
15	1			
16	1			
17	1			
18	1			
19	1			
20	1,5			
21	2,5			

En applique, avec embase d'adaptation (1x)

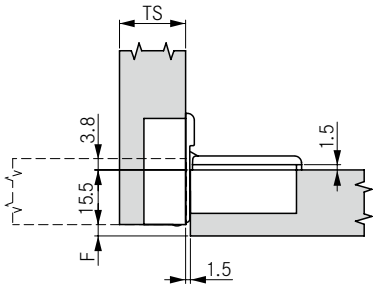

Épaisseur de l'abattant (TS)	Jeu minimum (F)			
14	1			
15	1			
16	1			
17	1			
18	1			
19	1			
20	1,5			
21	2,5			

En applique, avec embase d'adaptation (2x)

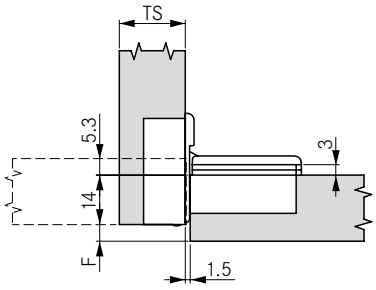

Épaisseur de l'abattant (TS)	Jeu minimum (F)			
14	1			
15	1			
16	1			
17	1			
18	1			
19	1			
20	1,5			
21	2,5			

RÉGLAGE LATÉRAL

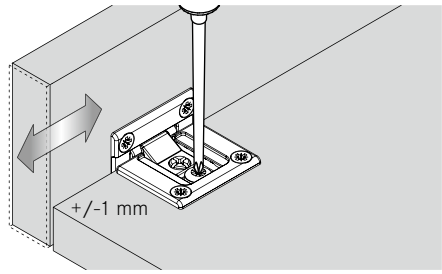

RÉGLAGE DE LA PROFONDEUR

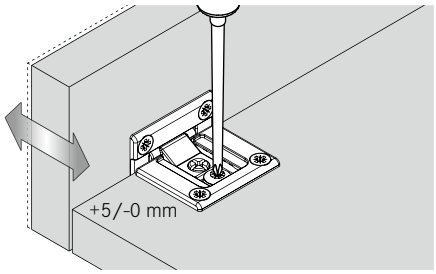

RÉGLAGE EN HAUTEUR

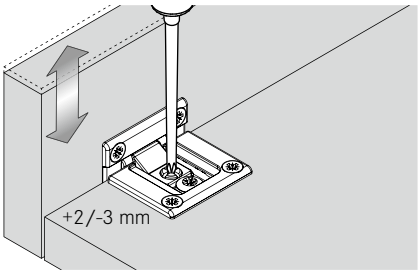

NOMBRE DE CHARNIÈRES

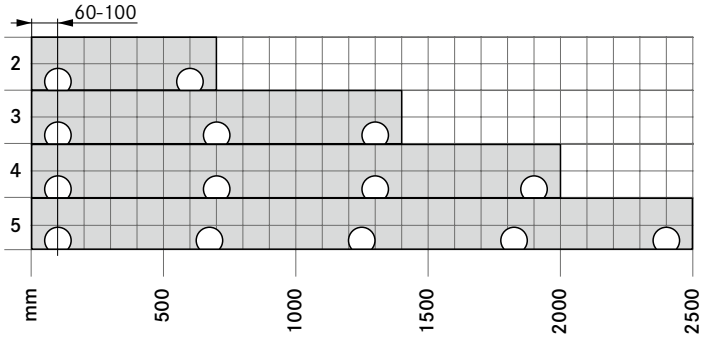

REMARQUES

Fixation des éléments de relevant et de fond par vis à agglomérés Ø 3,5 x 15 mm (vis non fournies).

Cote des charnières et calcul des jeux en usine.

SCHÉMAS DE PERÇAGE

Façade

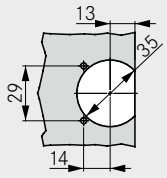

Caisson

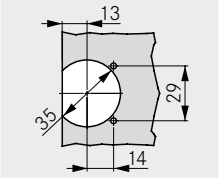

DIMENSIONS BOÎTIER

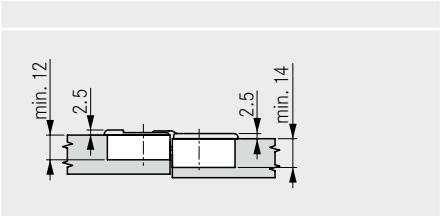

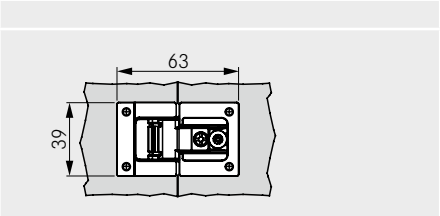

CHARNIÈRE D’ABATTANT TIOMOS

Charnière 90° (épaisseur d’abattant de 22 à 30 mm)

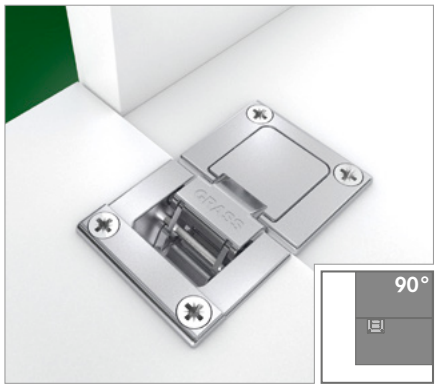

- Conception moderne
- Angle d’ouverture de 90°
- Pour des épaisseurs d’abattant jusqu’à 30 mm
- Jeux fins
- Grand recouvrement jusqu’à 19 mm
- Profondeur de la charnière invisible 17 mm
- Réglages en 3 dimensions
- Très bien adaptée aux systèmes d’abattant Kinvaro D

INFORMATIONS DE COMMANDE

Recouvrement de la porte			Matériau		Article N°	
			Boîtier	Bras	Visser	
En applique	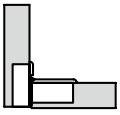		Zamak, nickelé	Zamak, nickelé	**F053**139**672**	
En applique	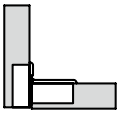		Zamak, night	Zamak, night	**F053**139**678**	

CACHES

	Désignation	Article N°
	Cache pour bras de charnière, acier, nickelé	**F053**139**675**
	Cache pour bras de charnière, acier, night	**F053**139**683**

EMBASES D'ADAPTATION

	Désignation	Article N°
	Embase d'adaptation, 1,5 mm, nickelée	**F053**139**676**
	Embase d'adaptation, 1,5 mm, night	**F053**139**684**

RENVOIS AUX PAGES

Kinvaro D-M	136
Kinvaro D-S	138

INSTRUCTIONS DE PLANIFICATION

Toutes les mesures en millimètres

En applique, sans embase d'adaptation

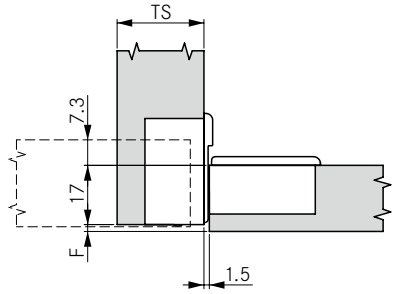

Épaisseur de l'abattant (TS)	Jeu minimum (F)			
22	1			
23	1			
24	1			
25	1.5			
26	2,5			
27	3,5			
28	4,5			
29	5,5			
30	6,5			

En applique, avec embase d'adaptation (1x)

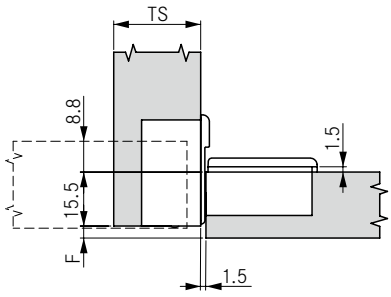

Épaisseur de l'abattant (TS)	Jeu minimum (F)			
22	1			
23	1			
24	1			
25	1,5			
26	2,5			
27	3,5			
28	4,5			
29	5,5			
30	6,5			

En applique, avec embase d'adaptation (2x)

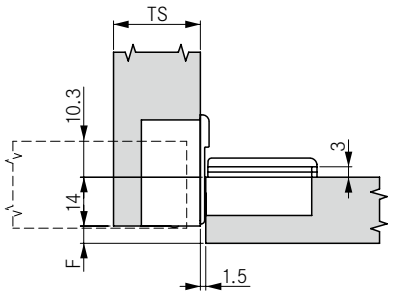

Épaisseur de l'abattant (TS)	Jeu minimum (F)			
22	1			
23	1			
24	1			
25	1,5			
26	2,5			
27	3,5			
28	4,5			
29	5,5			
30	6,5			

RÉGLAGE LATÉRAL

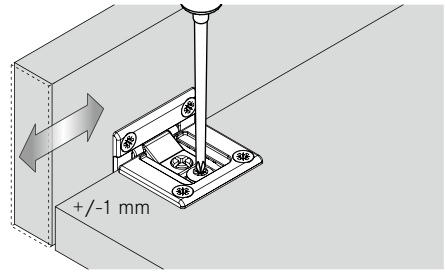

RÉGLAGE DE LA PROFONDEUR

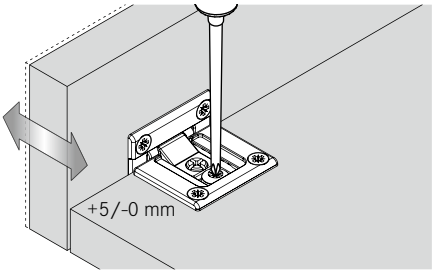

RÉGLAGE EN HAUTEUR

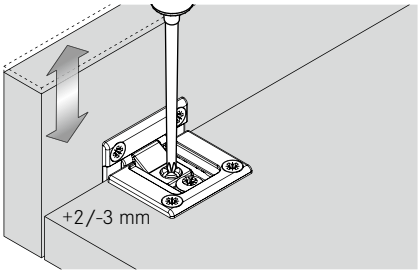

NOMBRE DE CHARNIÈRES

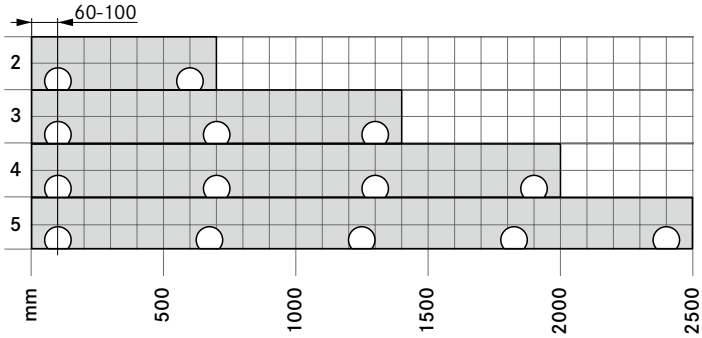

REMARQUES

Fixation des éléments d'abattant et de fond par vis à agglomérés Ø 3,5 x 15 mm (vis non fournies).

Cote des charnières et calcul des jeux en usine.

SCHÉMAS DE PERÇAGE

Façade

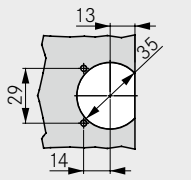

Caisson

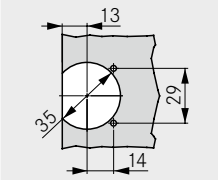

DIMENSIONS BOÎTIER

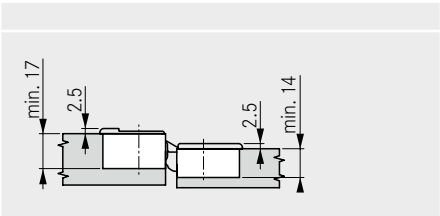

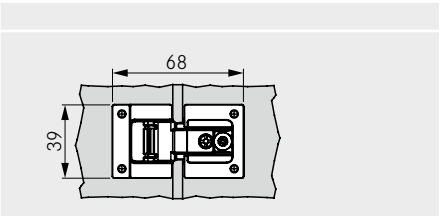

KINVARO
Possibilités de réglage D-M

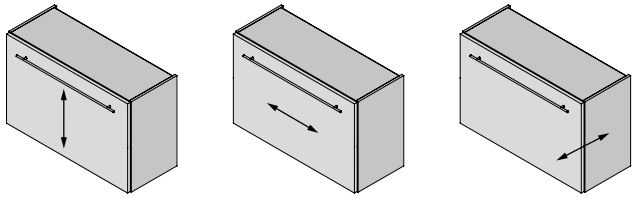

(HV) Réglage en hauteur
+2/-3 mm

(SV) Réglage latéral
+/- 1 mm

(TV) Réglage de la profondeur
+5/-0 mm

Tous les réglages peuvent être effectués indépendamment les uns des autres.

POSSIBILITÉS DE RÉGLAGE DE LA CHARNIÈRE DANS LE FOND DU CAISSON

Réglage en hauteur (HV)	Réglage latéral (SV)	Réglage de la profondeur (TV)
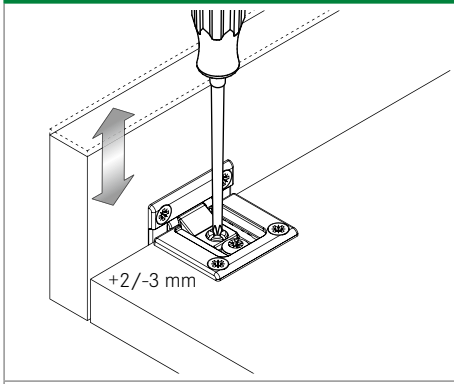	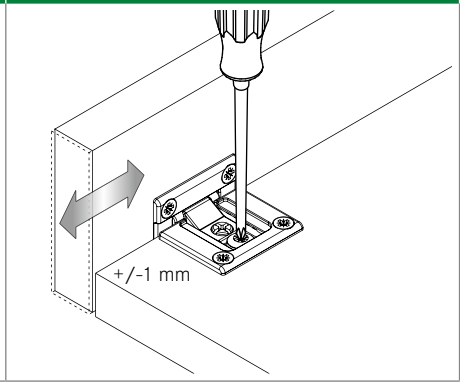	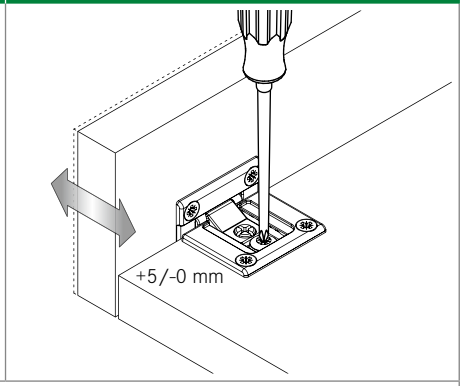

Les possibilités de réglage illustrées ici se rapportent à la charnière d'abattant Tiomos.

RÉGLAGES

Régler l'angle d'ouverture		Régler la vitesse d'ouverture
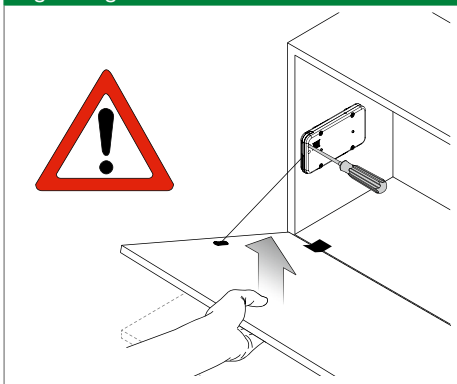 Alléger le poids de la porte pendant le réglage.	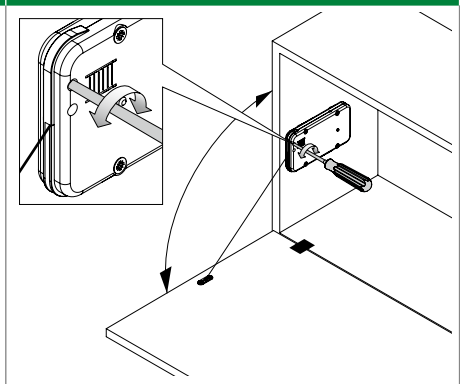	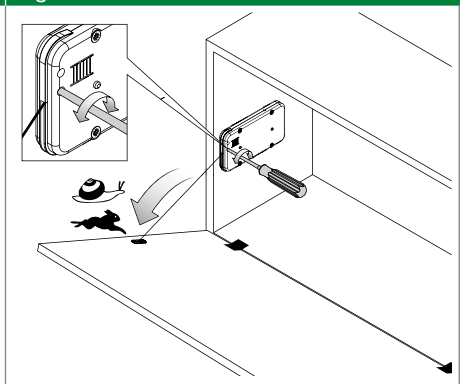

Réglage avec tournevis PH2. On peut aussi utiliser une visseuse sans fil avec un couple minimal.
Tenir compte de l'échelle sur l'accumulateur de force !

AVERTISSEMENT

		Remarque
		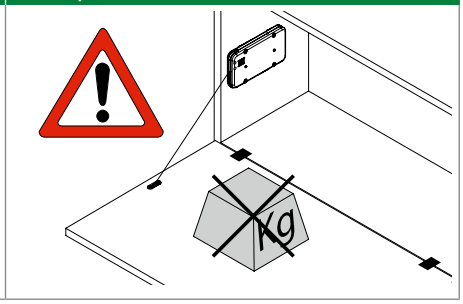

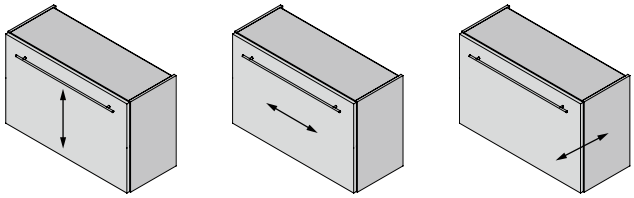

(HV) Réglage en hauteur
+2/-3 mm

(SV) Réglage latéral
+/- 1 mm

(TV) Réglage de la profondeur
+5/-0 mm

Tous les réglages peuvent être effectués indépendamment les uns des autres.

POSSIBILITÉS DE RÉGLAGE DE LA CHARNIÈRE DANS LE FOND DU CAISSON

Réglage en hauteur (HV)	Réglage latéral (SV)	Réglage de la profondeur (TV)
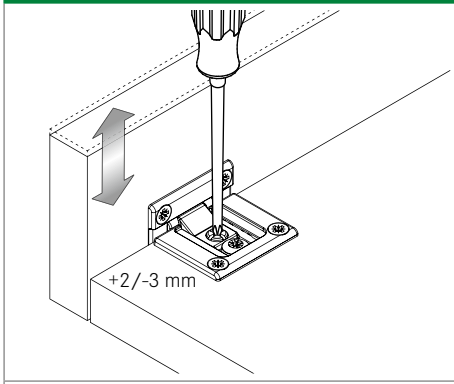	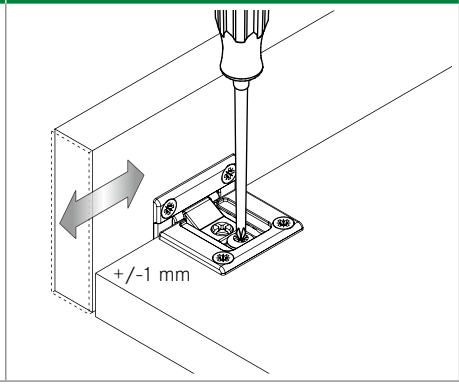	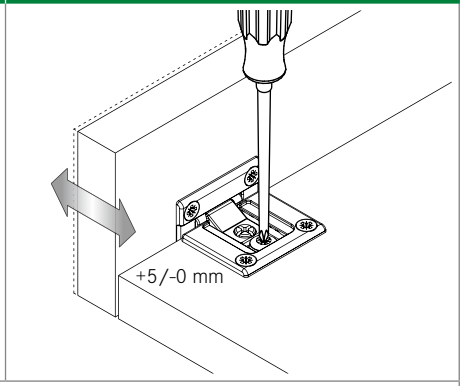
Les possibilités de réglage illustrées ici se rapportent à la charnière d'abattant Tiomos.		

RÉGLAGES

Régler l'angle d'ouverture		
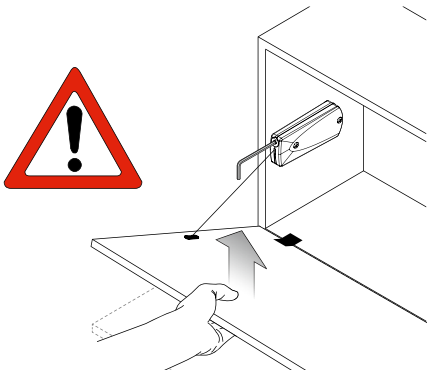 Alléger le poids de la porte pendant le réglage.	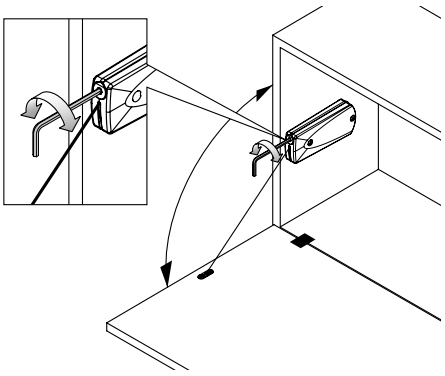	
Réglage avec clé mâle hexagonale ouv. 3.		

AVERTISSEMENT
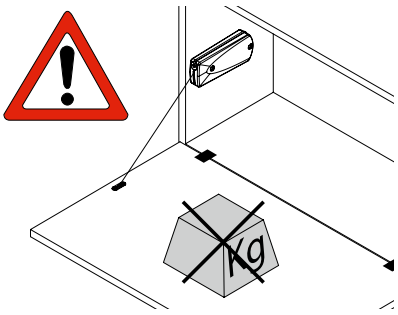
		Remarque