Tiomos H ist das erste GRASS Scharnier, das komplett in das Möbel eingefräst wird.

„Unsichtbar“ zeigt das verdeckte Scharnier seine Stärke.

Das neue Scharnier überrascht mit seiner filigranen Anmutung. Gleich ob Holz- oder Alurahmentüren – Tiomos H integriert sich elegant in den Schrank und lässt das Design des Möbelstücks in den Vordergrund treten. Darüber hinaus bietet die Möglichkeit des gedämpften Schließens zusätzlichen Komfort.

TIOMOS H

Das verdeckte Scharnier-System
für Holz- und Alurahmentüren.

Öffnungs-winkel		Produktbeschreibung	voll-aufliegend	aufliegend	halb-aufliegend	einliegend	Seite
105°		**Tiomos H** • Verdecktes Scharnier-System für Holztüren • Mit integrierter Dämpfung • 3-dimensionale Verstellung	–	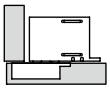	–	–	86
105°		**Tiomos H AL** • Verdecktes Scharnier-System für Alurahmentüren • Mit integrierter Dämpfung • 3-dimensionale Verstellung	–	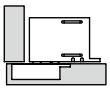	–	–	88

	Verarbeitungstechnik	301
	Verarbeitungshilfen	308

TIOMOS H

105° Scharnier

- In Korpusober- und -unterboden verdeckt eingelassenes Scharnier-System
- Keine Bearbeitung der Korpusseiten notwendig
- Kein Platzverlust im Schrank durch seitliche Scharnieranbindungen
- Ermöglicht moderne, offene Möbelkonstruktionen, z.B. mit Zwischenwänden aus Glas
- 105° Öffnungswinkel
- Mit integrierter Dämpfung
- 3-dimensionale Verstellung
- Für Türstärken ab 18 mm
- Für Türgewicht bis 12 kg
- Oberflächen: vernickelt oder night

BESTELLINFORMATIONEN

Türauflage			Lieferumfang	Material	Artikel-Nr.	
					Anschrauben	
aufliegend	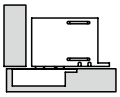		Tiomos H (2x) Abdeckkappe (2x) Schrauben-Set (1x)	Zamak, vernickelt	**F051**139**126**	
aufliegend	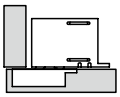		Tiomos H (2x) Abdeckkappe (2x) Schrauben-Set (1x)	Zamak, night	**F051**139**125**	

SEITENVERWEISE

Verarbeitungstechnik	301				
Verarbeitungshilfen	308				

Verpackungseinheiten erfragen Sie bitte ausschließlich bei Ihrem Handelspartner.

PLANUNGSHINWEISE

Alle Maße in Millimeter

aufliegend

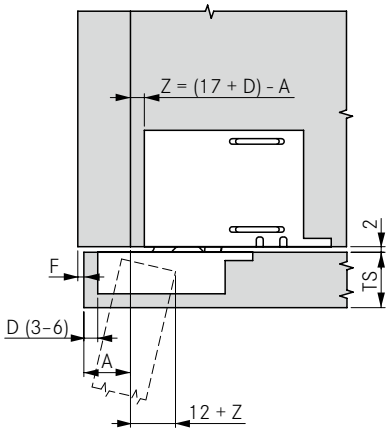

halb aufliegend

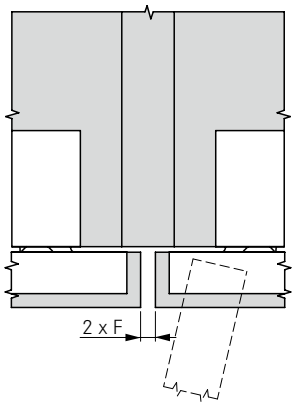

Einbaumaße

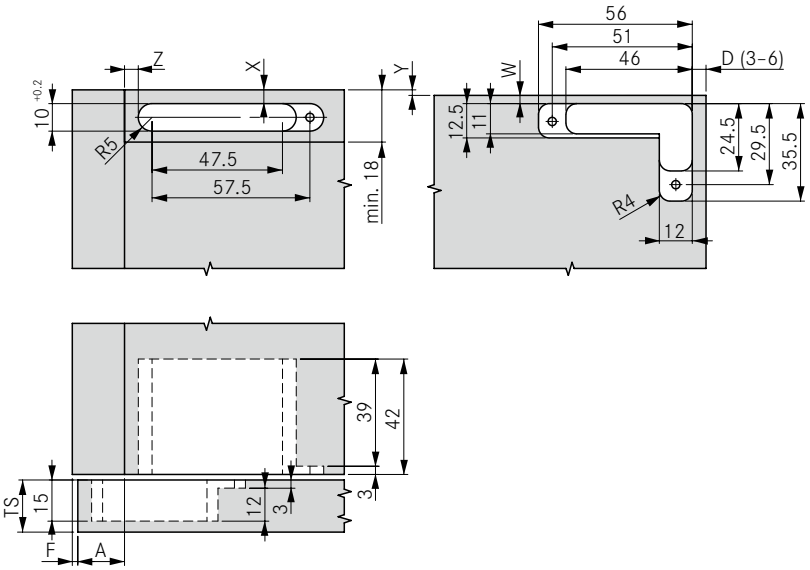

Türauflage oben/unten

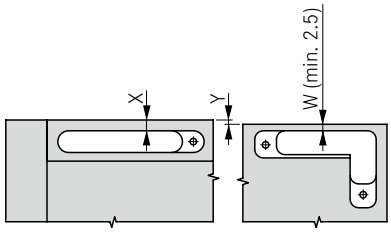

X = W + Y
Y = X - W
W = X - Y

MINDESTFUGE (F)

Türstärke (TS)	D 3	4	5	6		
32.0	4.7	4.2	3.9	3.7		
30.0	3.1	2.9	2.8	2.7		
28.0	2.1	2.0	2.0	1.9		
26.0	1.4	1.4	1.3	1.3		
24.0	0.9	0.9	0.8	0.8		
22.0	0.5	0.5	0.5	0.5		
20.0	0.2	0.2	0.2	0.2		
18.0	0.0	0.0	0.0	0.0		
	Mindestfuge (F)					

TÜRAUFLAGE SEITLICH

Türauflage (A)	D 3	4	5	6		
23.0				0		
22.0			0	1		
21.0		0	1	2		
20.0	0	1	2	3		
19.0	1	2	3	4		
18.0	2	3	4	5		
17.0	3	4	5	6		
16.0	4	5	6			
15.0	5	6				
14.0	6					
	Z (Z = 17 + D - A)					

TIOMOS H AL

105° Scharnier

- In Korpusober- und -unterboden verdeckt eingelassenes Scharnier-System
- Keine Bearbeitung der Korpusseiten notwendig
- Kein Platzverlust im Schrank durch seitliche Scharnieranbindungen
- Ermöglicht moderne, offene Möbelkonstruktionen, z.B. mit Zwischenwänden aus Glas
- 105° Öffnungswinkel
- Mit integrierter Dämpfung
- 3-dimensionale Verstellung
- Für Türgewicht bis 12 kg
- Oberfläche: vernickelt

BESTELLINFORMATIONEN

Türauflage			Lieferumfang	Material	Artikel-Nr.	
					Anschrauben	
aufliegend	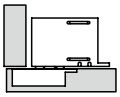		Tiomos H AL (2x) Eckverbinder (4x) Abdeckkappe (2x) Schrauben-Set (1x)	Zamak, vernickelt	**F051**139**128**	

GRIFF

	Bezeichnung	Artikel-Nr.
	Tiomos H AL Aluminium-Griff, 120 mm, peltro (zinnfarben eloxiert)	**F072**135**955**

ZUBEHÖR

	Bezeichnung	Artikel-Nr.
	Tiomos H AL Aluminium-Profil, 3000 mm, peltro (zinnfarben eloxiert), inkl. Dichtung	**F051**139**127**

	Bezeichnung	Artikel-Nr.

SEITENVERWEISE

Verarbeitungstechnik	301				
Verarbeitungshilfen	308				

Verpackungseinheiten erfragen Sie bitte ausschließlich bei Ihrem Handelspartner.

PLANUNGSHINWEISE

Alle Maße in Millimeter

aufliegend

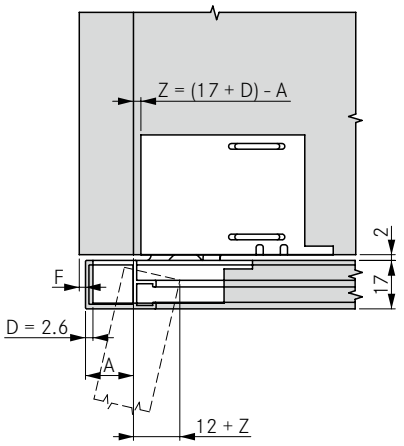

halb aufliegend

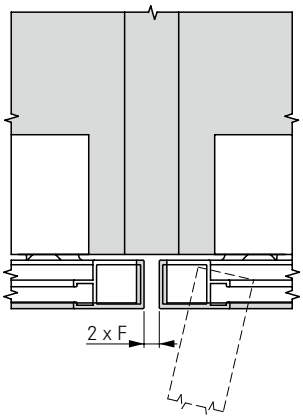

Griffausfräsung

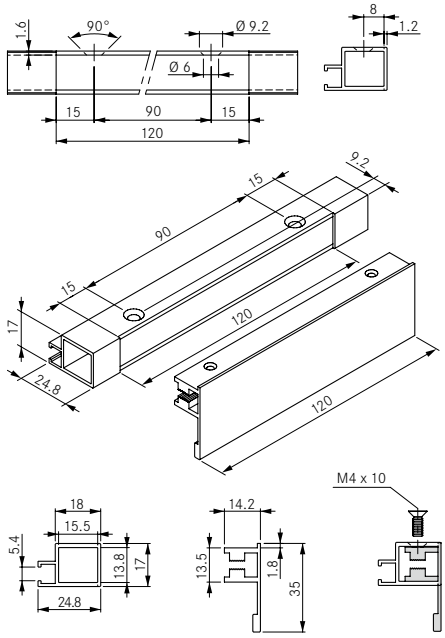

Schrauben nicht im Lieferumfang.

Einbaumaße

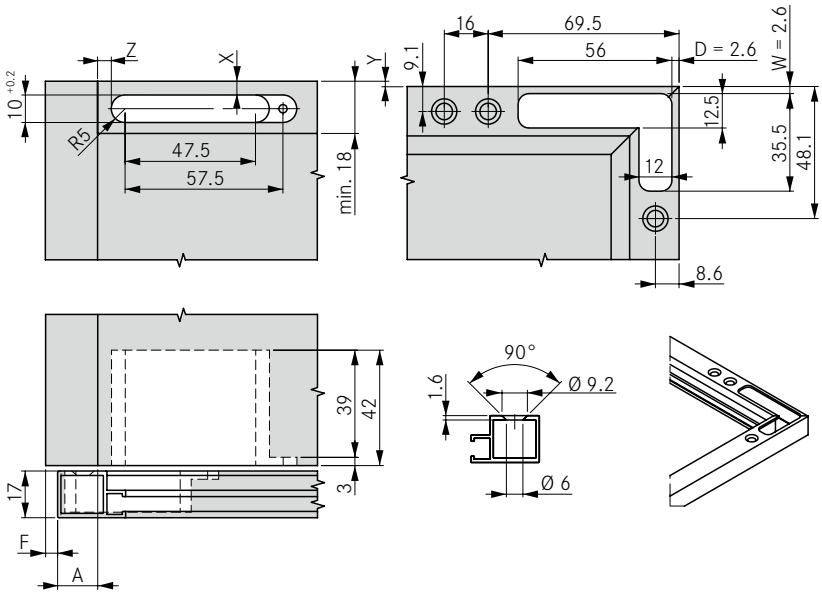

Türauflage oben/unten

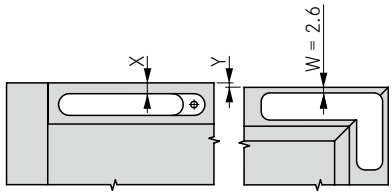

X = W + Y
Y = X - W
W = X - Y

Glaszuschnitt

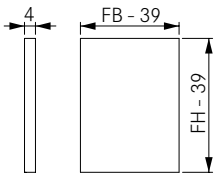

FB = Frontbreite / FH = Fronthöhe

MINDESTFUGE (F)

Türstärke (TS)	D					
	2.6					
32.0	4.7					
30.0	3.1					
28.0	2.1					
26.0	1.4					
24.0	0.9					
22.0	0.5					
20.0	0.2					
18.0	0.0					
	Mindestfuge (F)					

TÜRAUFLAGE SEITLICH

Türauflage (A)	D					
	2.6					
17.0	2.6					
16.0	3.6					
15.0	4.6					
14.0	5.6					
13.0	6.6					
12.0	7.6					
11.0	8.6					
	Z (Z = 17 + D - A)					