KINVARO
Verstellmöglichkeiten T-65

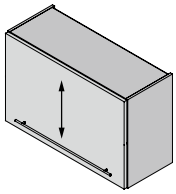

(HV) Höhenverstellung
+/-3 mm

Alle Verstellungen können unabhängig voneinander vorgenommen werden.

VERSTELLMÖGLICHKEITEN

Höhenverstellung (HV)	Fixieren	
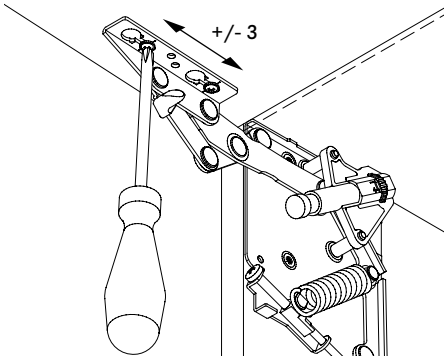	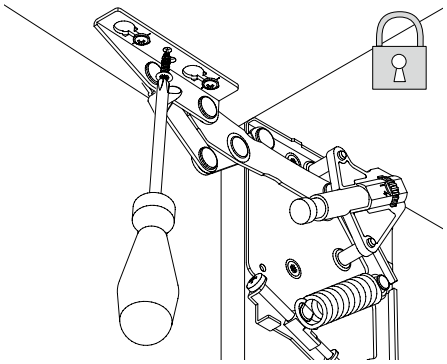	

EINSTELLUNGEN

Federkraft einstellen	Schließdämpfung einstellen	
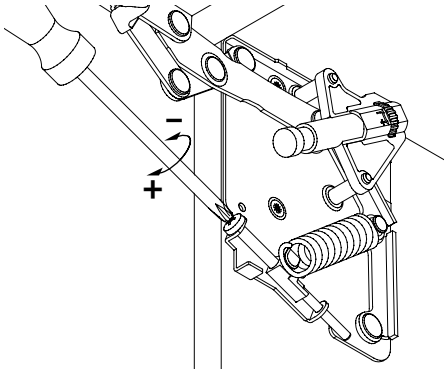	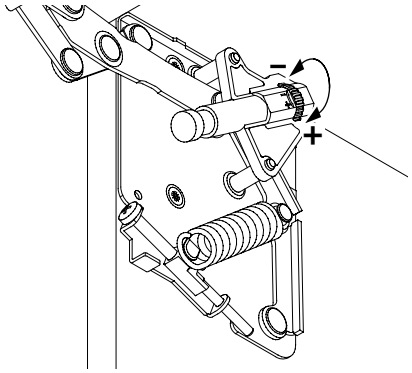	

WARNUNG

		Hinweis
		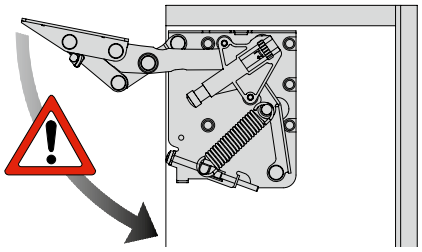

Verpackungseinheiten erfragen Sie bitte ausschließlich bei Ihrem Handelspartner.