OSTERMANN
an allen Ecken und Kanten

Wood-Slide Floor
Schiebetürsystem für rahmenlose Vollholztüren
Montageanleitung

Stand: November 2019

Inhaltsverzeichnis

1 Sicherheit 3
1.1 Allgemeine Sicherheitshinweise 3
1.2 Bestimmungsgemäße Verwendung 3
1.3 Veränderungen am Aluminium-Schiebetür-System 3
1.4 Symbole in dieser Anleitung 3
1.4.1 Warnhinweise 4
1.4.2 Weitere Symbole und Auszeichnungen 4

2 Lagerung 5
3 Verwendung von Holztüren im Schiebetürsystem 6
4 Bodenschienen 7
5 Deckenschienen 8
6 Deckenschiene und Positionshalter montieren 9-10
7 Einzelteile 11-12

1. Sicherheit

1.1 Allgemeine Sicherheitshinweise

- Das Schiebetür System entspricht dem neuesten Stand der Technik und erfüllt die einschlägigen DIN-Normen und die allgemeinen Unfallverhütungs-Vorschriften.
- Das Aluminium-Schiebetür System darf nur mit Hilfe dieser Anleitung von ausgebildeten Fachleuten montiert werden.

1.2 Bestimmungsgemäße Verwendung

Das Schiebetür System dient dazu, Räume mit Schiebetüren voneinander zu trennen. Außerdem wird das Schiebetür System im Möbelbau für Schranktüren eingesetzt.
Ein anderer oder darüber hinausgehender Gebrauch gilt als nicht bestimmungsgemäß. Für hieraus resultierende Schäden haftet der Hersteller nicht; das Risiko hierfür trägt allein der Betreiber.

1.3 Veränderungen am Schiebetür-System

Veränderungen am Schiebetür System und/oder Anbringen fremder Teile können die Betriebssicherheit des Systems gefährden. Werden Veränderungen am Schiebetür System vorgenommen, übernimmt die Fa. Ostermann keine Gewährleistung.

1.4 Symbole in dieser Anleitung

Für das schnelle Erfassen dieser Anleitung und der sicheren Montage des Schiebetür Systems werden Ihnen hier die in der Anleitung verwendeten Warnhinweise, Hinweise und Symbole sowie deren Bedeutung vorgestellt.

1.4.1 Warnhinweise

In dieser Anleitung werden Warnhinweise verwendet, um Sie vor Verletzungen oder vor Sachschäden zu warnen. Lesen und beachten Sie diese Warnhinweise immer!

Warnsymbol	Bedeutung
VORSICHT	Gefährliche Situation! Bei Nichtbeachtung drohen Sachschäden!

1.4.2 Weitere Symbole und Auszeichnungen

Tabelle 1-1: Symbole und Auszeichnungen

Symbol	Bedeutung
HINWEIS	Enthält besonders wichtige Informationen zum Verständnis
1.	Handlungsaufforderung in einer Handlungs-abfolge: Hier müssen Sie etwas tun.
➔	Alleinstehende Handlungsaufforderung: Hier müssen Sie etwas tun.

2. Lagerung

- Aluminiumprofile müssen vor Kontakt mit anderen Metallen geschützt und in trockenen Räumen gelagert werden.

- Die einfachste Methode der Lagerung von Aluminiumprofilen ist die Lagerung auf horizontalen Fächern, die mit Holz beschichtet sind. Die Schichten der gelagerten Profile sind mit weichem Material (z. B. Karton) voneinander zu separieren. Die Stützpunkte sind so zu wählen, dass sich die gelagerten Profile nicht verformen.

- Rohprofile (ohne Schutzschicht) zur Lagerung aus der Polyethylenfolien-Verpackung nehmen!
  Mit der Folie dürfen die Profile nur für den Transport verpackt werden. Lagerung der mit der Folie verpackten Profile führt zum Feuchtwerden und zur Oxidation des Aluminiums.

- Bei höheren Feuchtigkeitswerten oder wenn es zum Kontakt der Rohprofile mit Zement oder anderen Baustoffen kommt, unterliegt das Aluminium einer besonders schnellen Korrosion.

3. Verwendung von Holztüren im Schiebetürsystem

Hinweis

- Max. Türstärke 34 mm
- Optional kann eine Dämpfung verwendet werden

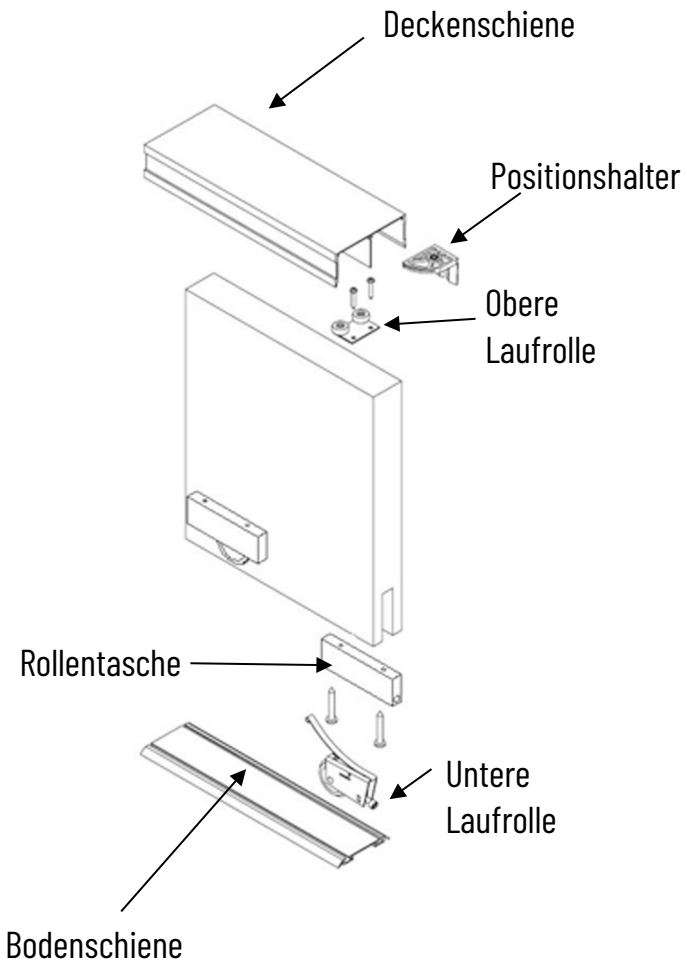

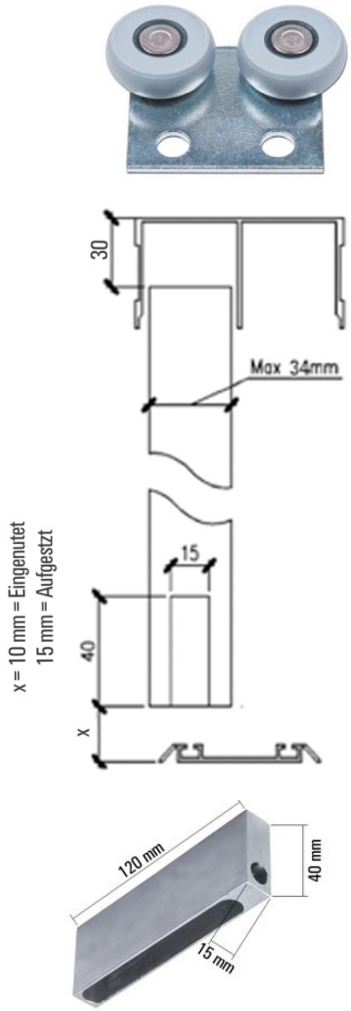

4. Bodenschienen

Bodenschienen sind je nach Verwendungszweck ein- bis dreiläufig.

HINWEIS Bodenschienenlänge 5000 mm

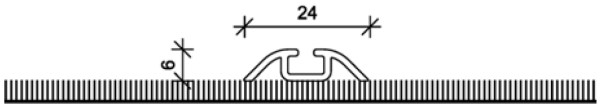

Bodenschiene einläufig aufgesetzt

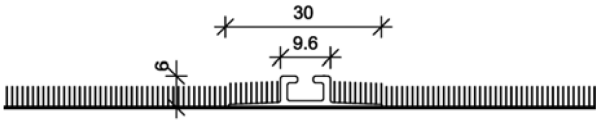

Bodenschiene einläufig eingelassen, z. B. im Teppich

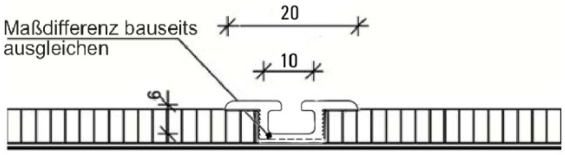

Bodenschiene einläufig eingelassen, z. B. in Bodenschiene
Holz- und Fliesenboden
(auch in Verwendung mit Fliesenschiene)

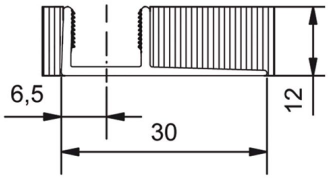

Fliesenschiene, kann vorab eingefliest werden -

einläufig, eingelassen wird im Anschluss eingeklipst

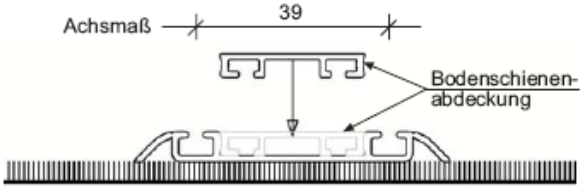

Bodenschiene zweiläufig aufgesetzt
(mit Bodenschienenabdeckung)

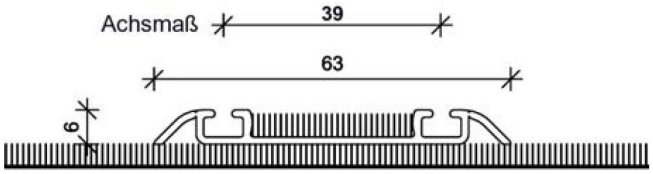

Bodenschiene zweiläufig aufgesetzt

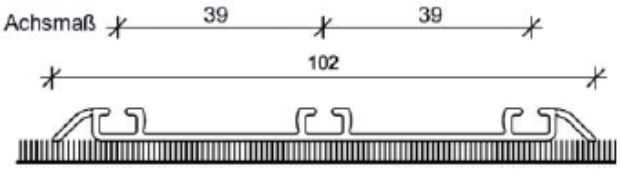

Bodenschiene dreiläufig aufgesetzt Bodenschiene
zweiläufig aufgesetzt

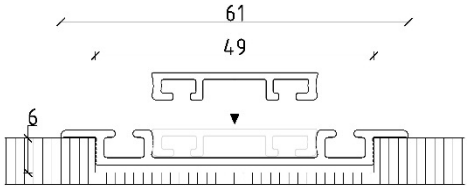

Bodenschiene zweiläufig eingelassen

5. Deckenschienen

Deckenschienen werden oben angeschraubt und sind entsprechend der Bodenschiene ein- bis dreiläufig.

HINWEIS

Deckenschienenlänge 5000 mm

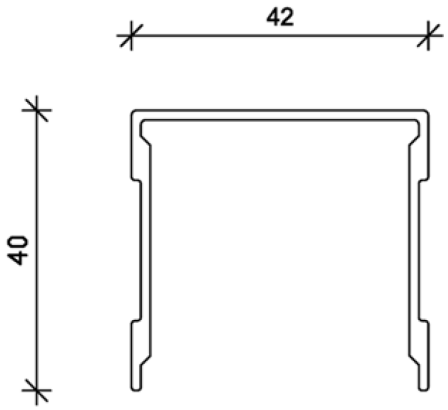

Deckenschiene einläufig

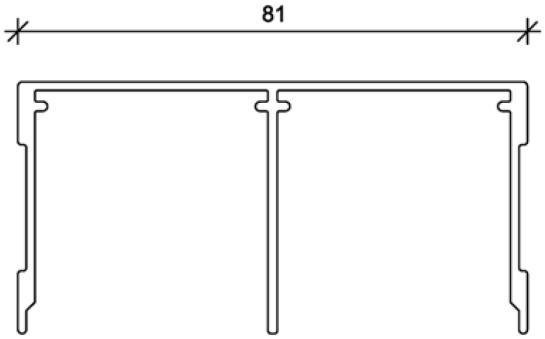

Deckenschiene zweiläufig

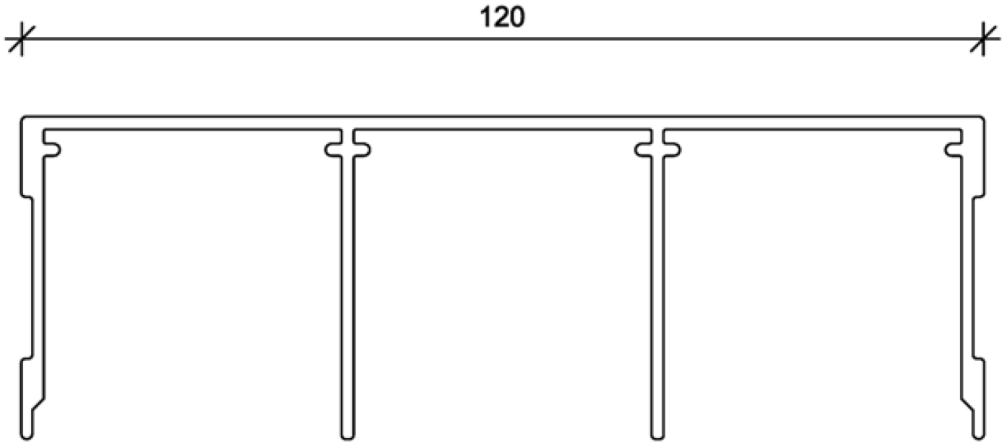

Deckenschiene dreiläufig

6. Deckenschiene und Positionshalter montieren

Deckenschiene montieren

1. Deckenschiene als Schablone benutzen und Bohrlöcher mit angelegter Deckenschiene kennzeichnen.
2. Mit Bohrer Ø 5 mm jede 1000 mm je zwei Schraublöcher bohren.
3. Deckenschiene mit Schrauben 4,5 x 35 festschrauben.

Gleittüren justieren

Positionshalter Deckenschiene

HINWEIS

Der Positionshalter wird nur bei geraden Türen verwendet. Pro Tür reicht ein Halter aus. Bei Schrägtüren müssen Positionsfedern verwendet werden.

---

1. Positionshalter in die Führungsschiene eindrehen

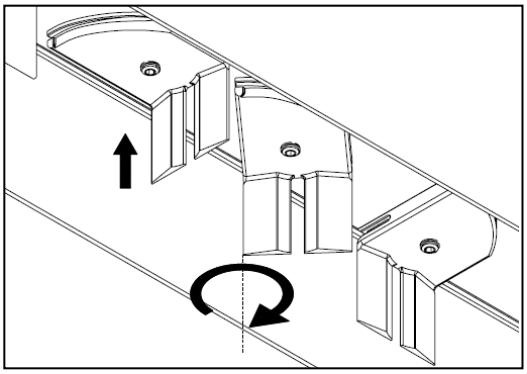

2. Länge des Halters prüfen (evtl. einkürzen)

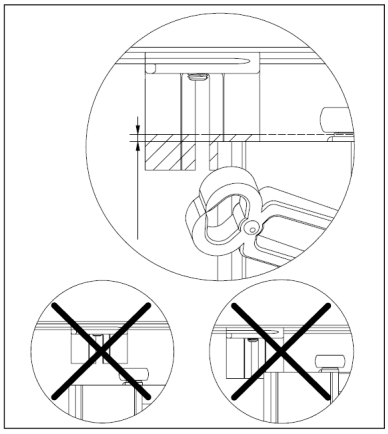

3. Halter durch Schieben in die richtige Position bringen

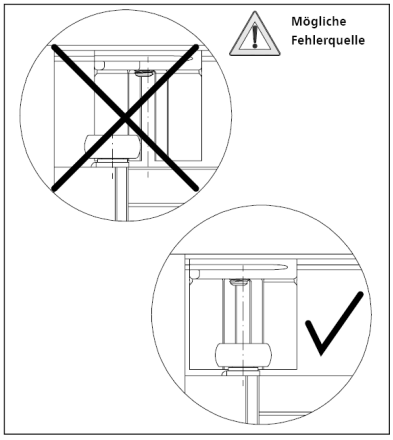

4. Den Positionshalter leicht anziehen, sodass er sich nicht mehr in der Deckenschiene verschieben lässt. Eine weitere Vierteldrehung fixiert den Positionshalter

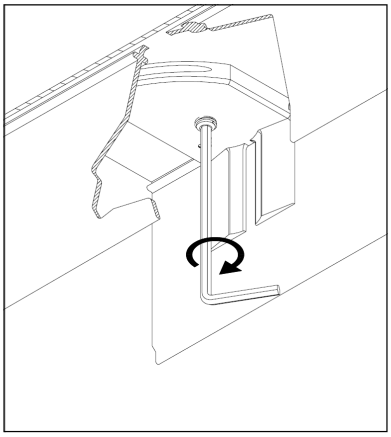

5. Überprüfen ob die Gleittür die gewünschte Position hält

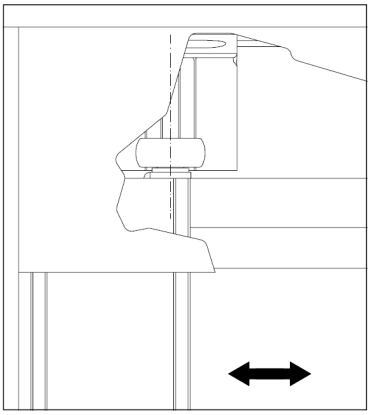

7. Einzelteile

	Bestellnummer	Bennenung	Verwendung
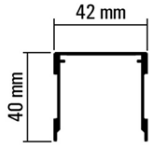	230.2911	Deckenschiene 1-läufig silberfarbig eloxiert, 5000 mm	
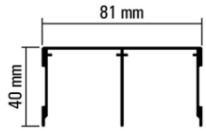	230.2912	Deckenschiene 2-läufig silberfarbig eloxiert, 5000 mm	
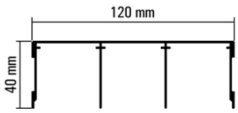	230.2913	Deckenschiene 3-läufig silberfarbig eloxiert, 5000 mm	
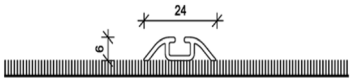	230.2905	Bodenschiene 1-läufig, aufgesetzt silberfarbig eloxiert, 5000 mm	
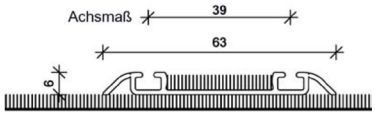	230.2908	Bodenschiene 2-läufig, aufgesetzt silberfarbig eloxiert, 5000 mm	
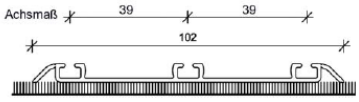	230.2909	Bodenschiene 3-läufig, aufgesetzt silberfarbig eloxiert, 5000 mm	
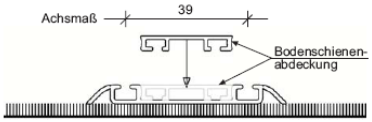	230.2910	Bodenschienenabdeckung silberfarbig eloxiert, 5000 mm	Für Bodenschiene 2-3 läufig „aufgesetzt“
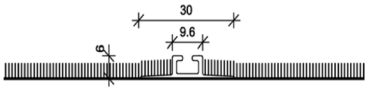	230.2906	Bodenschiene 1-läufig, eingelassen mit Flansch, silberfarbig eloxiert, 5000 mm	z.B. für Teppichböden
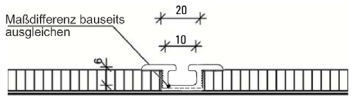	230.3006	Bodenschiene 1-läufig, eingelassen 20 mm, ohne Flansch, silberfarbig eloxiert, 5000 mm	z.B. für Laminat oder Fliesen
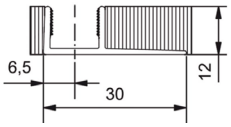	230.3008	Fliesenschiene 12 mm pressblank, 5000 mm	Als Unterschiene für Bodenschiene „eingelassen“ (230.3006) zu verwenden

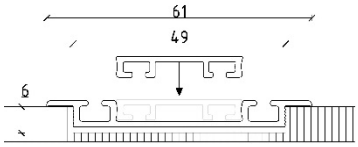	230.3027	Bodenschiene 2-läufig, eingelassen, silberfarbig eloxiert, 5000 mm	
	Bestellnummer	Bennenung	Verwendung
	230.3015	Schiebetür Laufrollenset Holz	Zubehörset für eine Tür
	230.2972 230.2973 230.2974	Deckenstopper, Endkappe 1-läufig 2-läufig 3-läufig	Bei Vorwandmontage
	230.2982 230.2983 230.2984	Endkappe, Bodenschiene 1-läufig 2-läufig 3-läufig	Für Bodenschienen „aufgesetzt“ Bei Vorwandmontage

Rudolf Ostermann GmbH

Schlavenhorst 85

46395 Bocholt

T +49 (0)2871 2550-1230

F +49 (0)2871 2550-1108

E technik@ostermann.eu

I www.ostermann.eu