OSTERMANN
an allen Ecken und Kanten

Alu-Slide Top
Deckengeführtes Schiebetürsystem

Montageanleitung

Stand: 25. November 2019

Inhaltsverzeichnis

1 Sicherheit 3

1.1 Allgemeine Sicherheitshinweise 3

1.2 Bestimmungsgemäße Verwendung 3

1.3 Veränderungen am Aluminium-Schiebetür-System 3

1.4 Vorbereitung 3

1.5 Hinweise 3

1.6 Symbole in dieser Anleitung 4

2 Lagerung 5

3 Gesamtübersicht 6

4 Ausführungen 7

4.1 Griffleistenprofile 7

4.2 Querprofile 9

4.3 Füllungen 10

4.4 Sprossen 11

5 Bauanleitung 12

5.1 Rahmen

5.2 Abstand der Laufwagenaufnahme 13

5.3 Deckenschiene 14

5.4 Justieren der Gleittüren 15

5.5 Montage Zubehör 17

5.6 Detailzeichnungen 19

6 Einzelteile 21

6.1 Führungen 21

6.2 Profil Türen 22

6.3 Zubehör Türen 23

1. Sicherheit

1.1 Allgemeine Sicherheitshinweise

- Das Aluminium-Schiebetür System entspricht dem neuesten Stand der Technik und erfüllt die einschlägigen DIN-Normen und die allgemeinen Unfallverhütungs-Vorschriften.
- Das Aluminium-Schiebetür System darf nur mit Hilfe dieser Anleitung von ausgebildeten Fachleuten montiert werden.

1.2 Bestimmungsgemäße Verwendung

Das Aluminium-Schiebetür System dient dazu, Räume mit Schiebetüren voneinander zu trennen. Außerdem wird das Aluminium-Schiebetür System im Möbelbau für Schranktüren eingesetzt.
Ein anderer oder darüber hinausgehender Gebrauch gilt als nicht bestimmungsgemäß. Für hieraus resultierende Schäden haftet der Hersteller nicht; das Risiko hierfür trägt allein der Betreiber.

1.3 Veränderungen am Aluminium-Schiebetür-System

Veränderungen am Aluminium-Schiebetür System und/oder Anbringen fremder Teile können die Betriebssicherheit des Systems gefährden.
Werden Veränderungen am Aluminium-Schiebetür System vorgenommen, übernimmt die Fa. Ostermann keine Gewährleistung.

1.4 Vorbereitung

- Überprüfen Sie anhand des Lieferscheins die Vollständigkeit der gelieferten Teile.
- Überprüfen Sie die gelieferten Teile auf eventuelle Transportschäden.
- Bei Beschädigung oder Verlust einzelner Teile, wenden Sie sich bitte an uns.

1.5 Hinweise

- Max. Türgewicht = 60 kg
- Min. / max. Türhöhe = 700 mm / 2500 mm
- Min. / max. Türbreite = 500 mm / 1200 mm

1.6 Symbole in dieser Anleitung

Für das schnelle Erfassen dieser Anleitung und der sicheren Montage des Aluminium-Schiebetür Systems werden Ihnen hier die in der Anleitung verwendeten Warnhinweise, Hinweise und Symbole sowie deren Bedeutung vorgestellt.

1.6.1 Warnhinweise

In dieser Anleitung werden Warnhinweise verwendet, um Sie vor Verletzungen oder vor Sachschäden zu warnen. Lesen und beachten Sie diese Warnhinweise immer!

Warnsymbol	Bedeutung
VORSICHT	Gefährliche Situation! Bei Nichtbeachtung drohen Sachschäden!

1.6.2 Weitere Symbole und Auszeichnungen

Tabelle 1-1: Symbole und Auszeichnungen

Symbol	Bedeutung
HINWEIS	Enthält besonders wichtige Informationen zum Verständnis
1.	Handlungsaufforderung in einer Handlungs-abfolge: Hier müssen Sie etwas tun.
➔	Alleinstehende Handlungsaufforderung: Hier müssen Sie etwas tun.

2. Lagerung

- Aluminiumprofile müssen vor Kontakt mit anderen Metallen geschützt und in trockenen Räumen gelagert werden.

- Die einfachste Methode der Lagerung von Aluminiumprofilen ist die Lagerung auf horizontalen Fächern, die mit Holz beschichtet sind. Die Schichten der gelagerten Profile sind mit weichem Material (z. B. Karton) voneinander zu separieren. Die Stützpunkte sind so zu wählen, dass sich die gelagerten Profile nicht verformen.

- Rohprofile (ohne Schutzschicht) zur Lagerung aus der Polyethylenfolien-Verpackung nehmen!
  Mit der Folie dürfen die Profile nur für den Transport verpackt werden. Lagerung der mit der Folie verpackten Profile führt zum Feuchtwerden und zur Oxidation des Aluminiums.

- Bei höheren Feuchtigkeitswerten oder wenn es zum Kontakt der Rohprofile mit Zement oder anderen Baustoffen kommt, unterliegt das Aluminium einer besonders schnellen Korrosion.

3. Gesamtübersicht

Das Aluminium-Schiebetür System AIR besteht aus den folgenden Bauteilen:

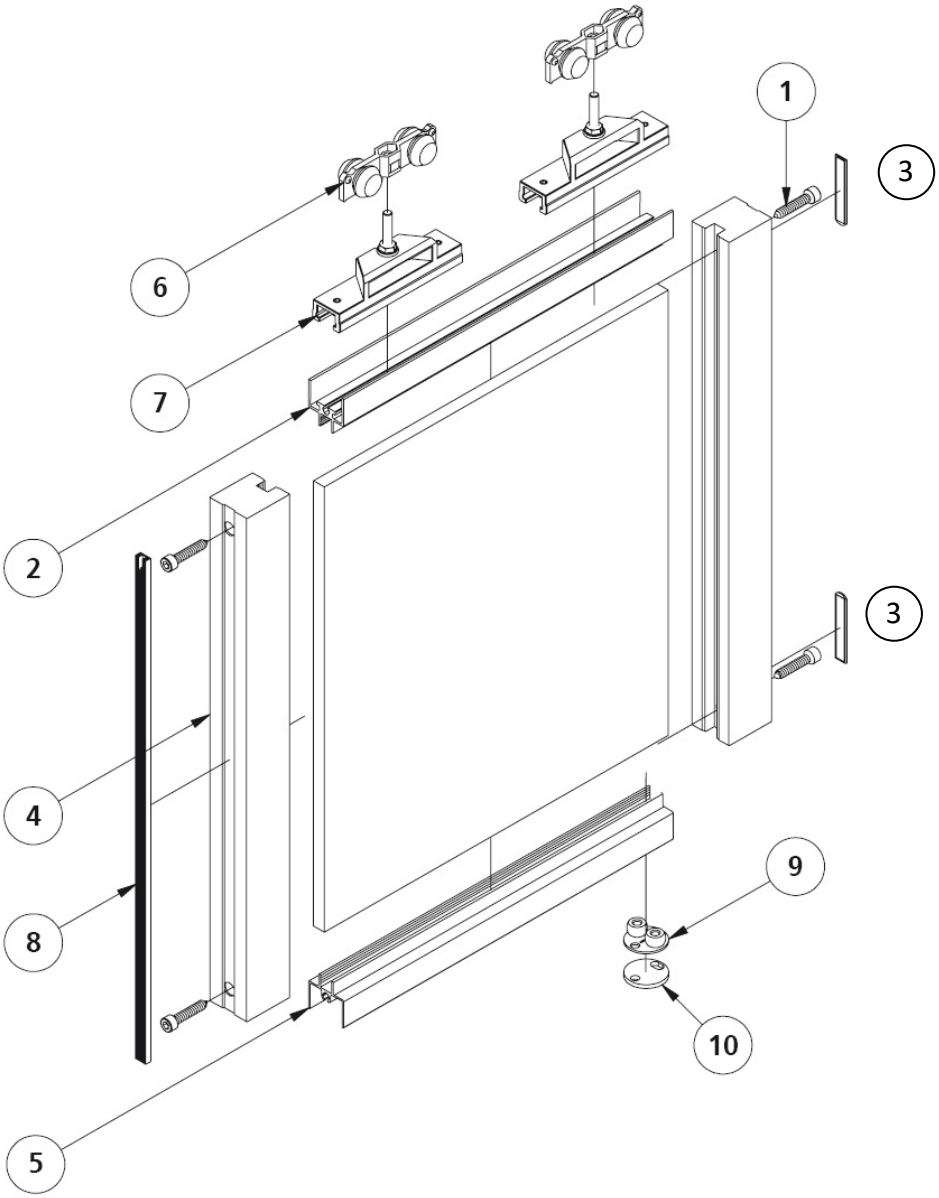

1	Rahmenverbindungsschraube	6	Laufwagen AIR
2	Querprofil oben	7	Laufwagenaufnahme AIR justierbar
3	Stanzlochabdeckung	8	Dichtungsbürste
4	Senkrechtprofil	9	Bodenführung
5	Querprofil unten	10	Distanzplatte

4. Ausführungen

4.1 Griffleistenprofile

Das Griffleistenprofil umschließt zusammen mit dem Querprofil die Füllung. Das Aluminium-Schiebetür-System wird mit folgenden Griffleistenprofilen angeboten:

- Florenz
- Paris
- London
- Wien

Maßbilder der Schranktürschneidungen der einzelnen Griffleistenprofile

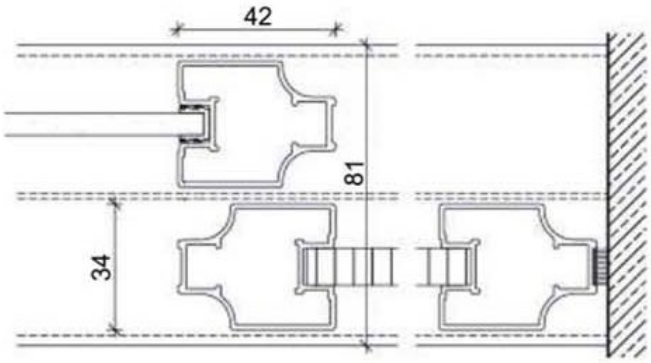

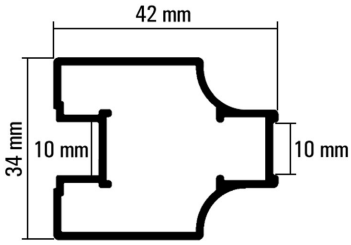

Profil Florenz

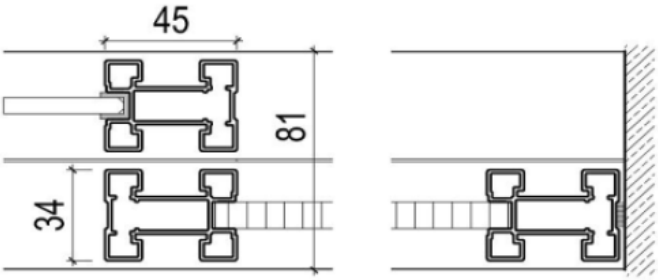

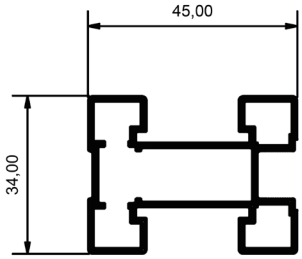

Profil London

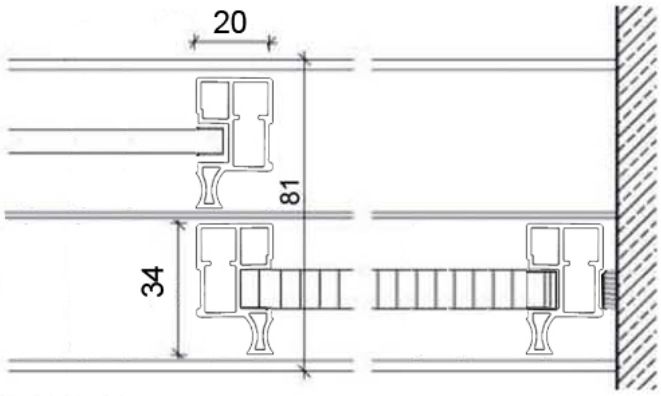

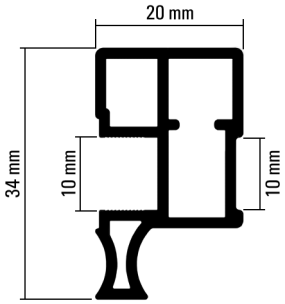

Profil Wien

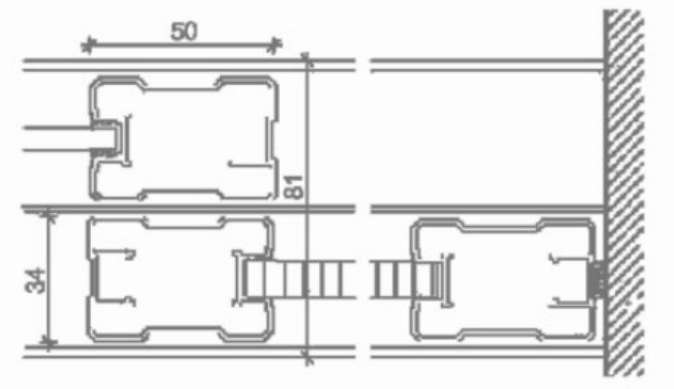

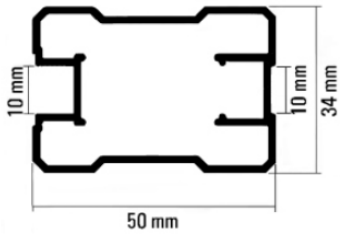

Profil Paris

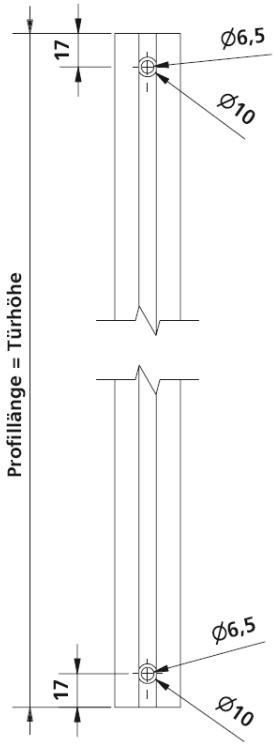

Abzugsmaße:

Türhöhe : Lichte Höhe – 60 mm

Min. / max. Türhöhe: 700 / 2500 mm

4.2 Querprofile

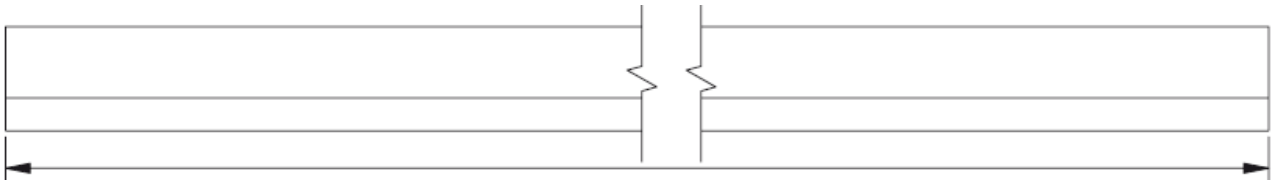

Abzugsmaße Querprofile

Paris	Türbreite – 100 mm
Athen	Türbreite – 90 mm
Florenz	Türbreite – 84 mm
Wien	Türbreite – 40 mm
London	Türbreite -- 90 mm

Querprofil oben
System AIR

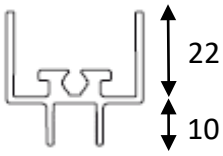

Querprofil unten
System AIR

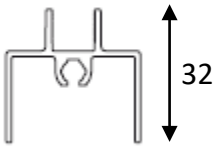

HINWEIS

Bei zweiläufigen Systemen muss die Überlappung berücksichtigt werden

---

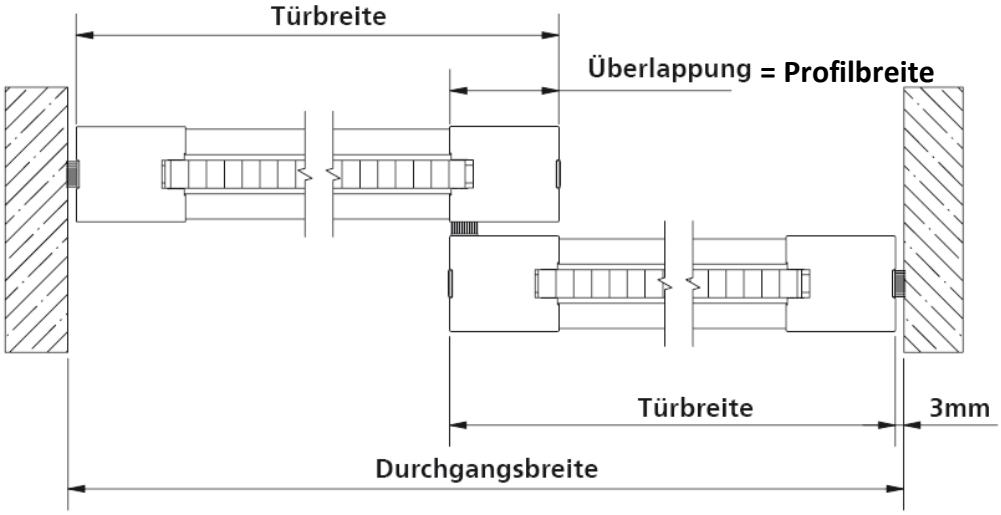

Min. / Max Türbreite = 500 / 1200 mm

Max. Elementgewicht = 60 kg

Beispielrechnung

$$\frac{\text{Durchgangsbreite} - 6\text{ mm} + \text{Profilbreite}}{2} = \text{Türbreite}$$

4.3 Füllungen

1. *Tabelle 4-3: Aufmaßtabelle (Maße in mm)*

Profil		Berechnung Füllung				
		Profilbreite	Abzug von Türhöhe		Abzug von Türbreite	
			10 mm Füllung	4-8 mm Füllung	10 mm Füllung	4-8 mm Füllung
System	Florenz	42	45	48	69	71
	Paris	50	45	48	85	87
	Wien	20	45	48	25	27
	London	45	45	48	75	77

2. Zubehör Füllung
   - 4 mm Dichtung
   - 6 mm Dichtung
   - 7 mm Dichtung
   - 8 mm Dichtung
   - Bei 10 mm wird keine Dichtung benötigt

4.4 Füllungsteilende und beidseitig aufgesetzte Sprossen

HINWEIS

Bei den Darstellungen handelt es sich um Vertikalschnitte.

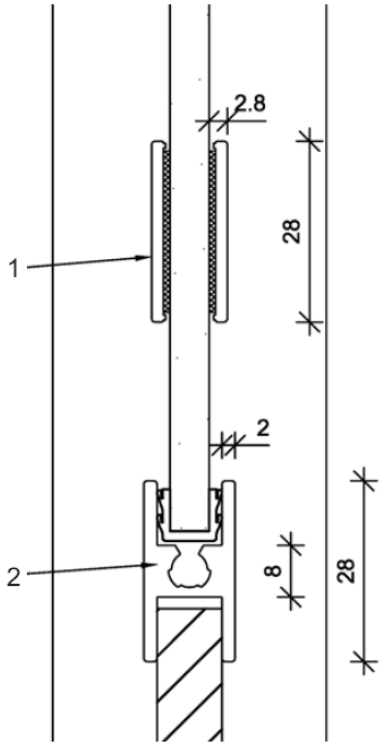

Füllungsteilende und beidseitig aufgesetzte Sprossen

1 Aufgesetzte Sprosse, 28 mm

2 Füllungsteilende Sprosse, 28 mm

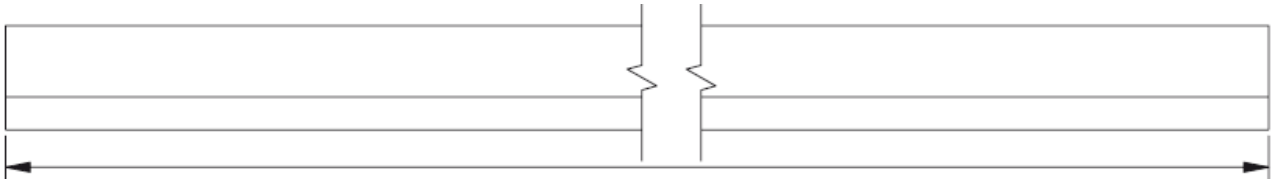

Sprossenlänge	
Paris	Türbreite – 99 mm
Florenz	Türbreite – 83 mm
Wien	Türbreite – 39 mm
London	Türbreite – 90 mm

5. Bauanleitung

5.1 Rahmen

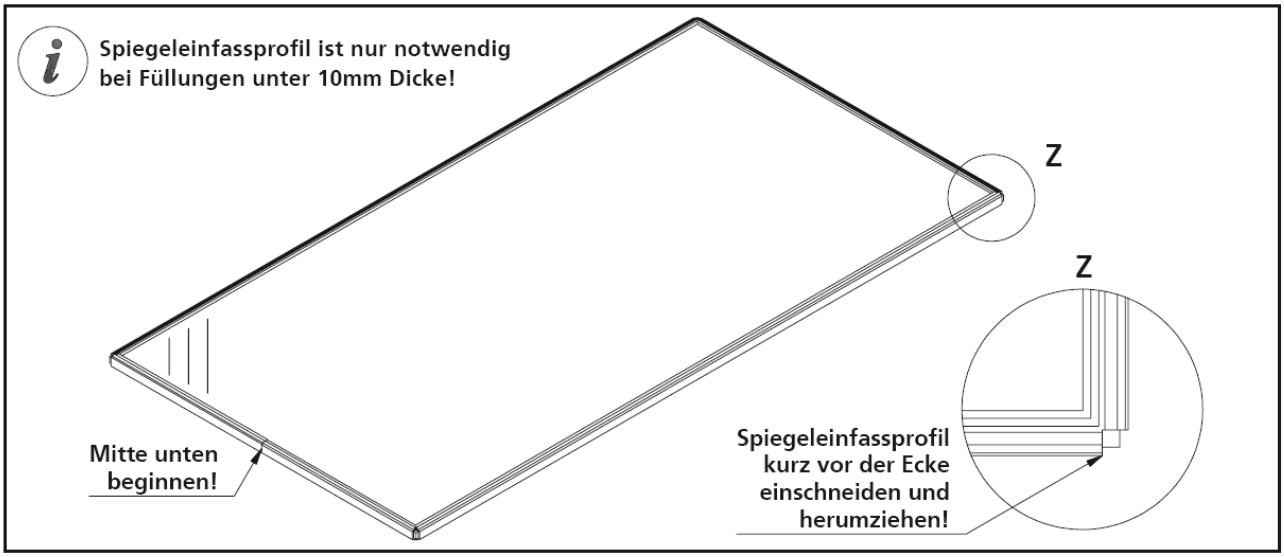

1 Füllung auf einen Tisch legen, Spiegeleinfassprofil anbringen (nur bei Füllungen unter 10 mm Stärke)

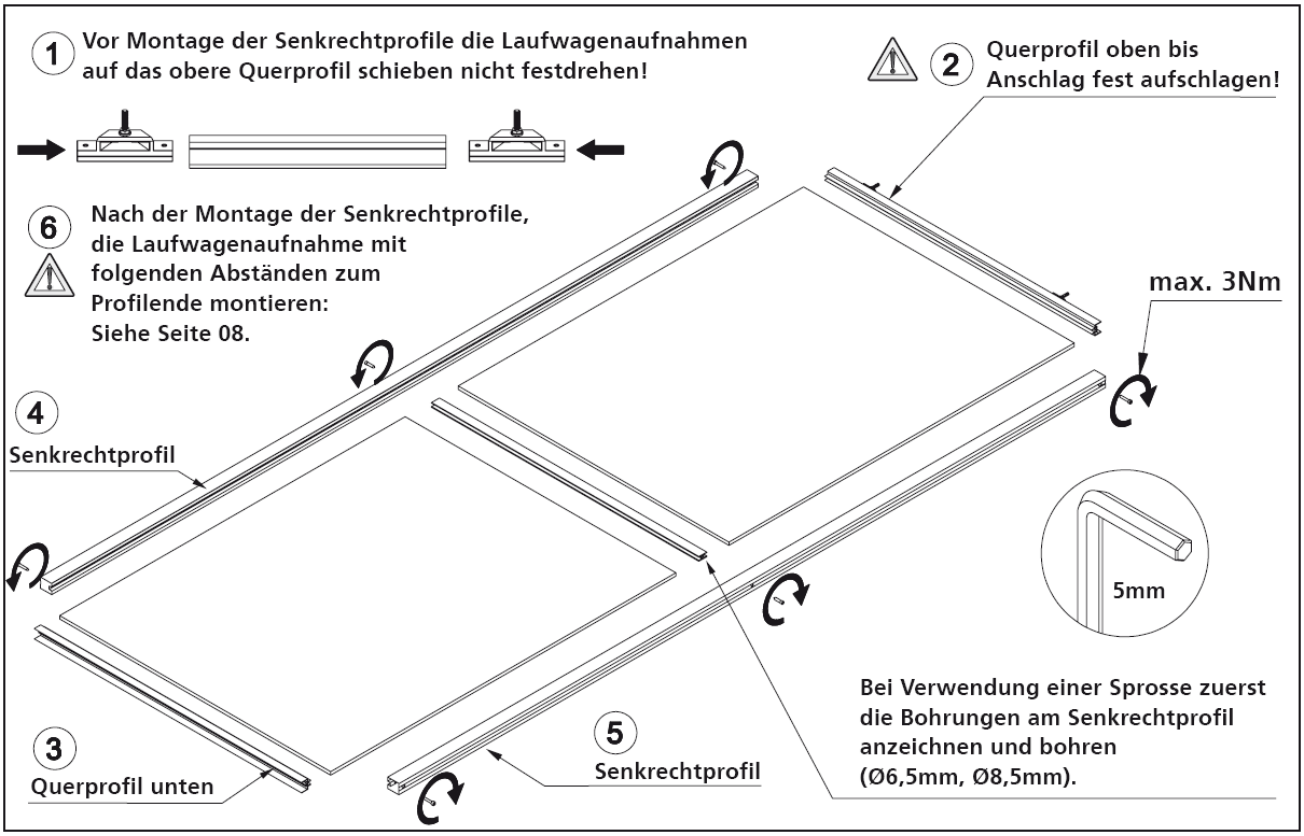

2 Profile mit Gummihammer aufschlagen, verschrauben (max. 3Nm), anschließend mit Richtscheit überprüfen

5.2 Abstand der Laufwagenaufnahme zum Senkrechtprofil

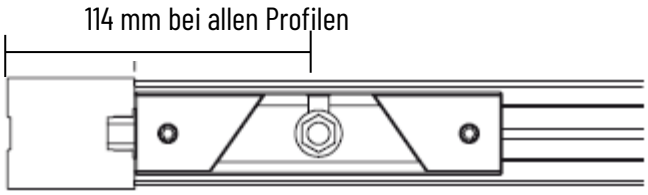

Achtung:

Bitte Positionierung (Richtung) der

Laufwagenaufnahme beachten!

Dies entscheidet das spätere Einhängen der Türen.

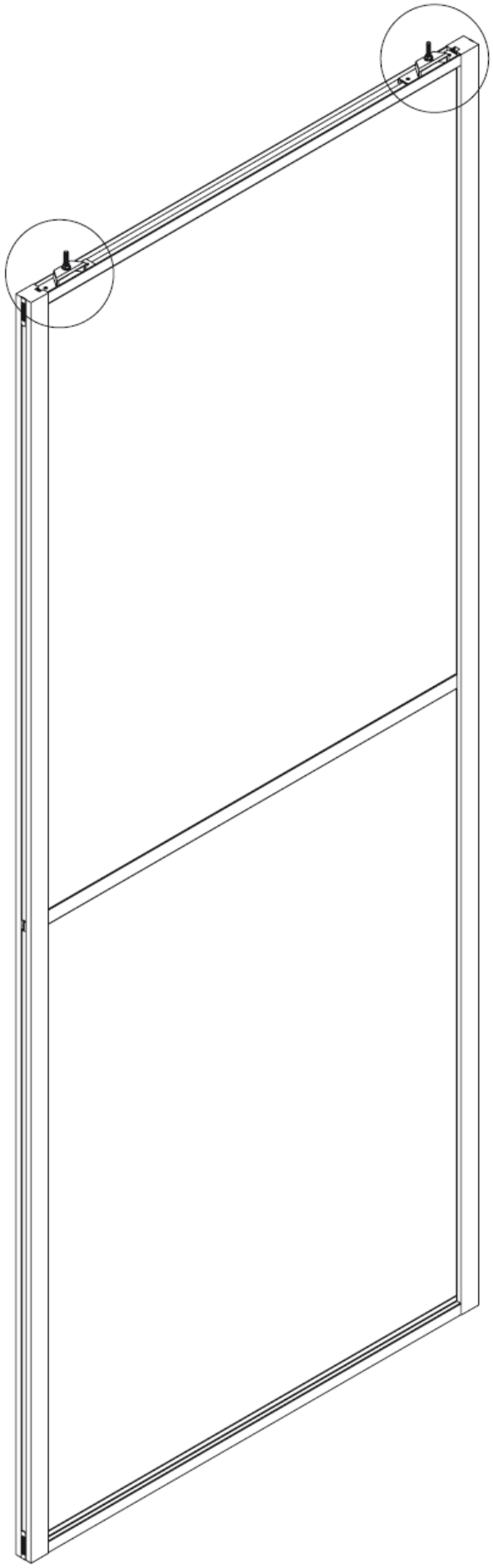

5.3 Deckenschiene

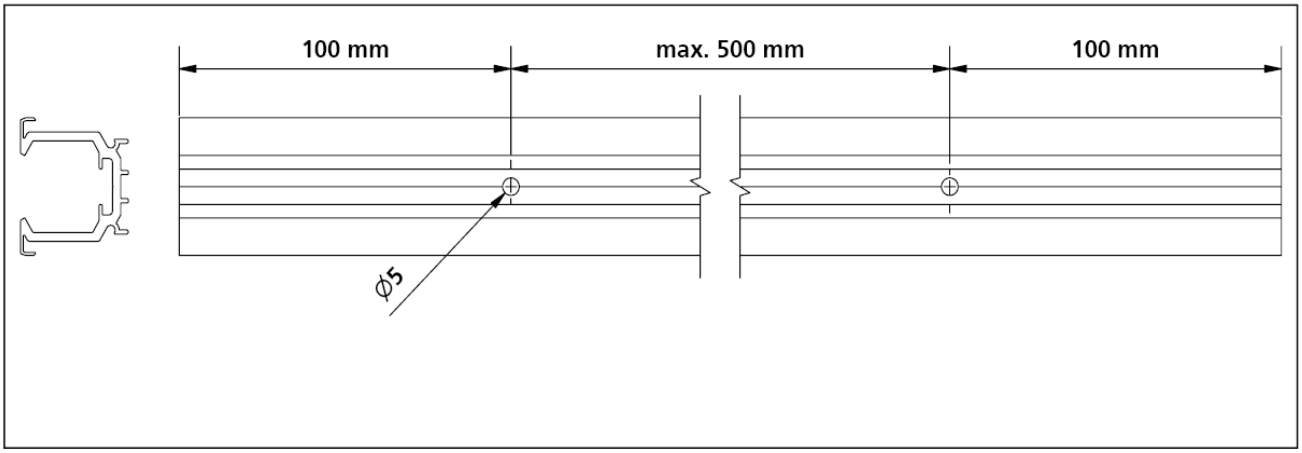

1 Blende und Laufschiene zusägen, Befestigungsbohrungen in Laufschiene vornehmen

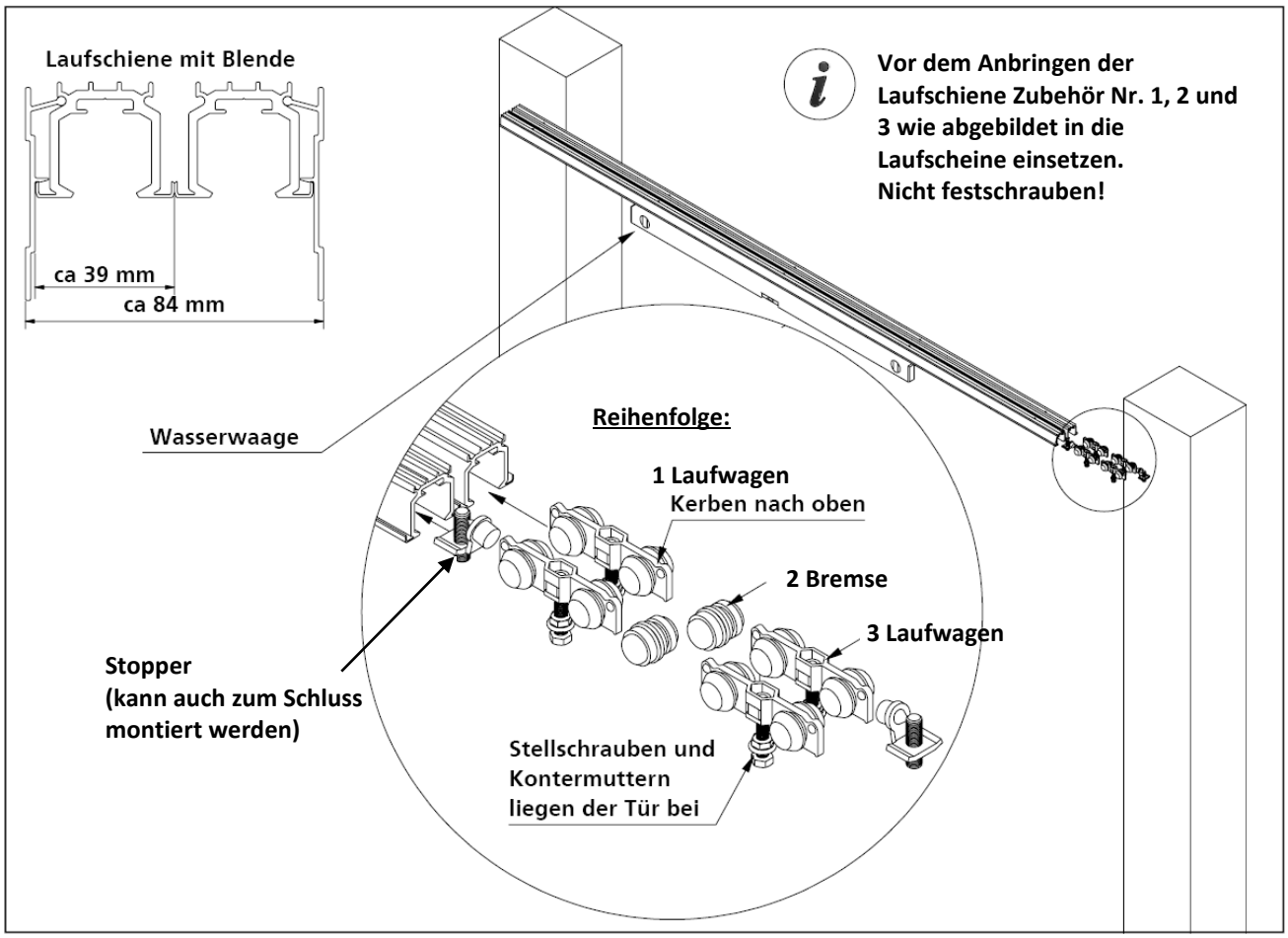

2 Bohrungen in die Decke / Korpus Oberteil setzen und Laufschiene waagerecht montieren

5.4 Justieren der Gleittüren

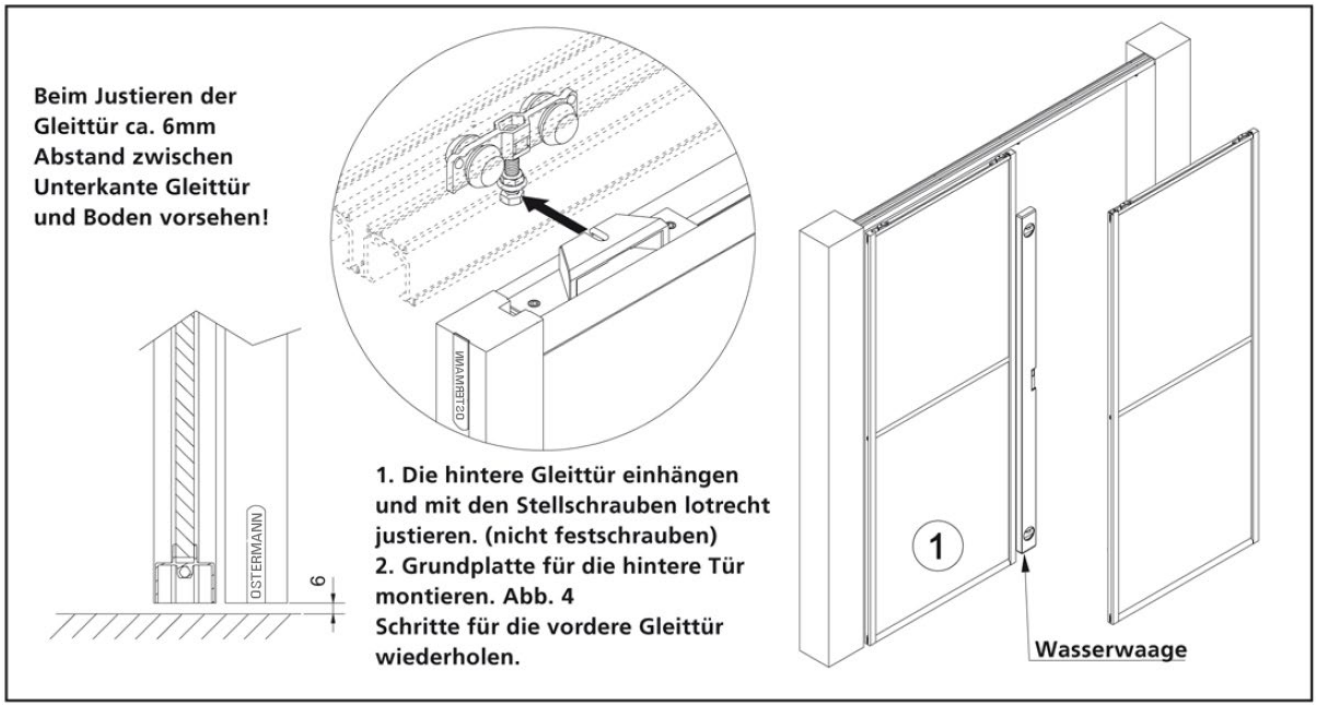

1 Justieren der Gleittür / montieren der Grundplatte

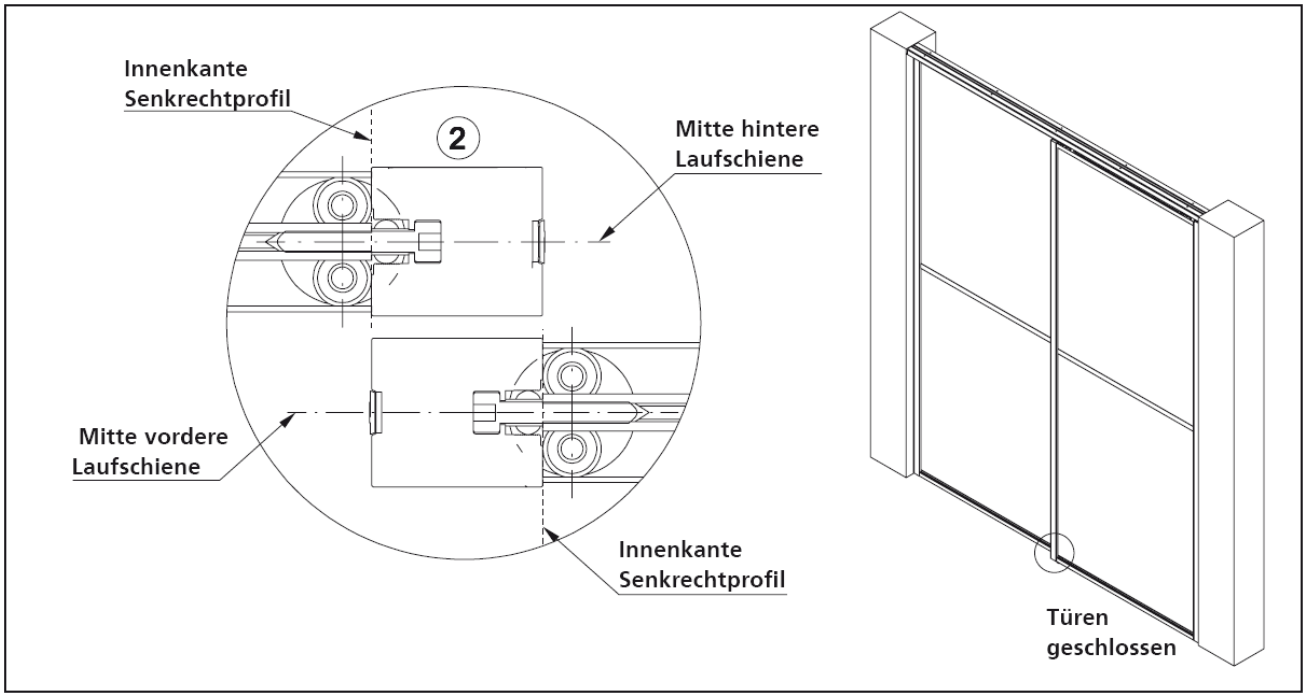

2 Position der Grundplatte mit Rollen markieren (Klebeband / Bleistift), Gleittüren aushängen und Grundplatte befestigen

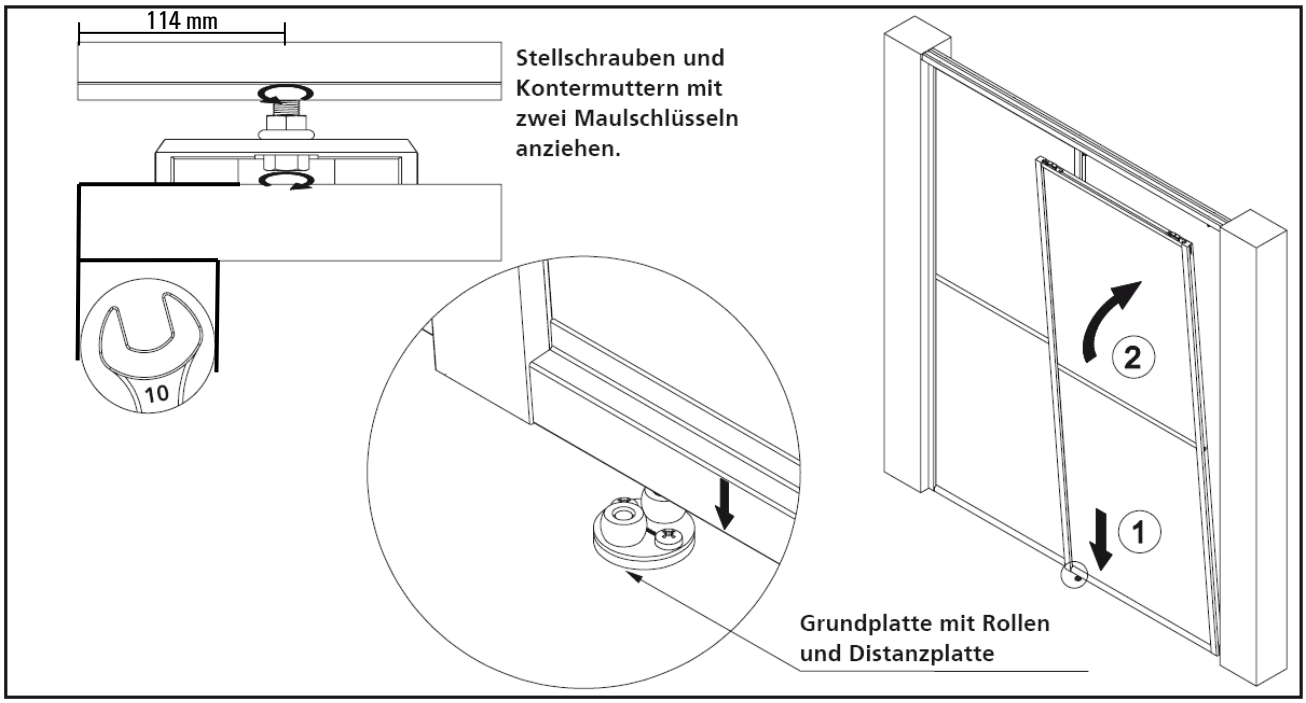

3 Gleittüren einhängen, anschließend die Kontermuttern an den oberen Aufnahmen anziehen

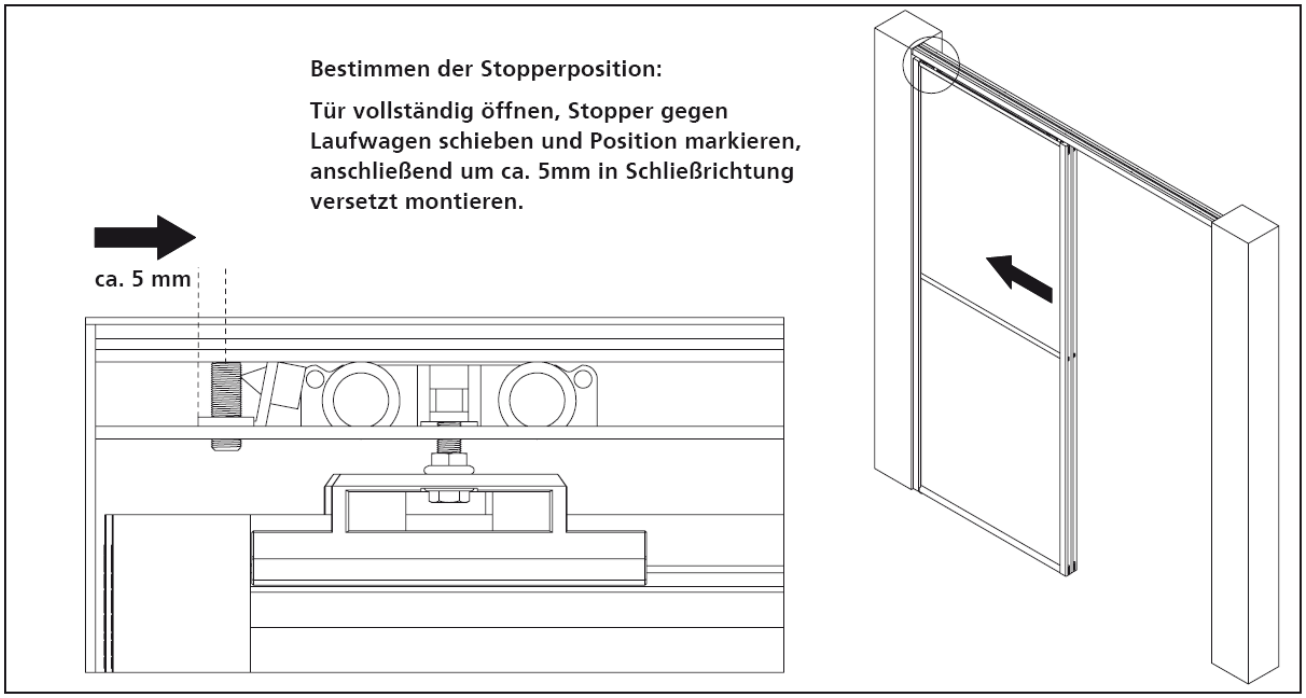

4 Deckenschienenstopper ohne Bremse in beiden Laufschienen jeweils an Öffnungsposition montieren

5.5 Montage Zubehör

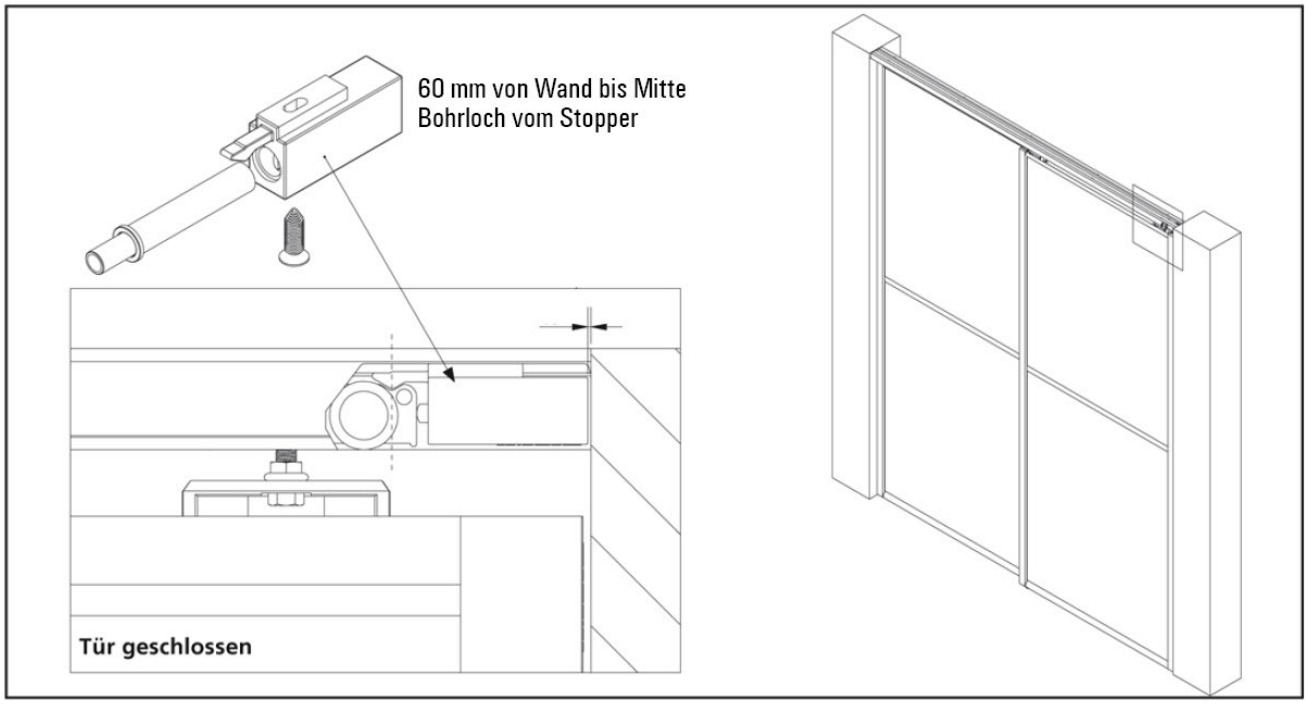

1 Deckenschienendstopper mit Dämpfer in beiden Laufschienen jeweils an Schließposition montieren

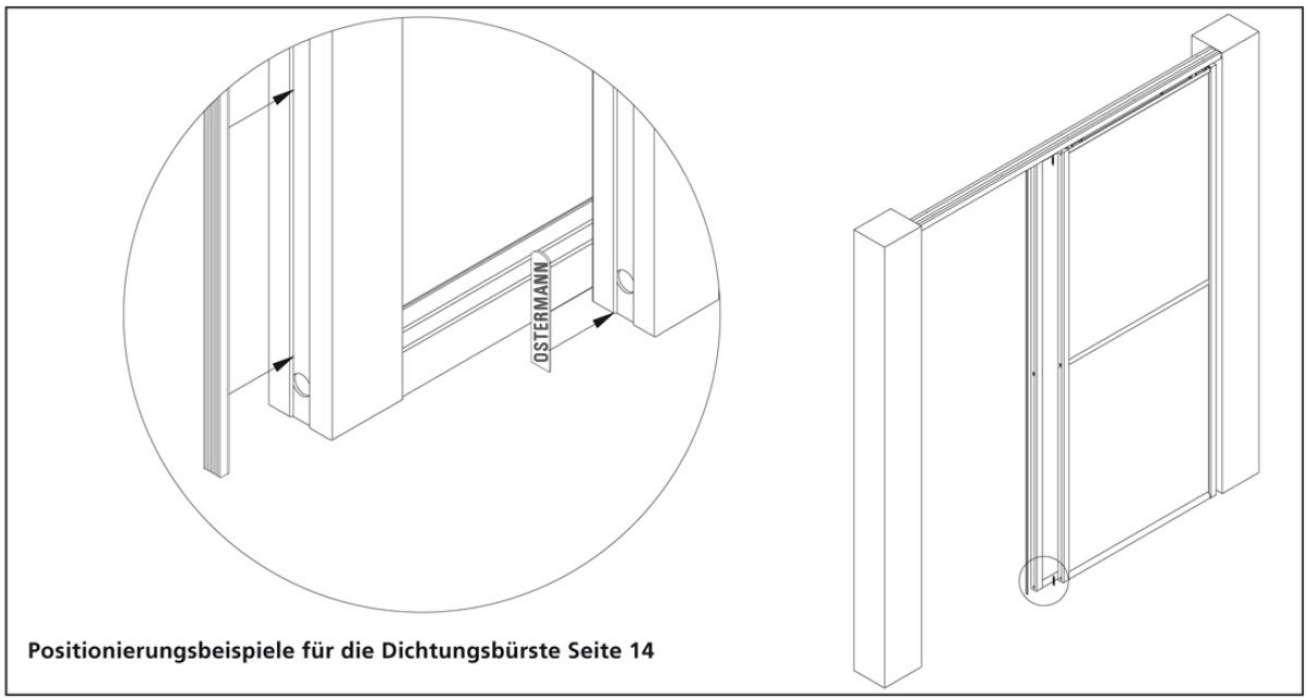

2 Dichtungsbürsten und Stanzlochabdeckung ankleben

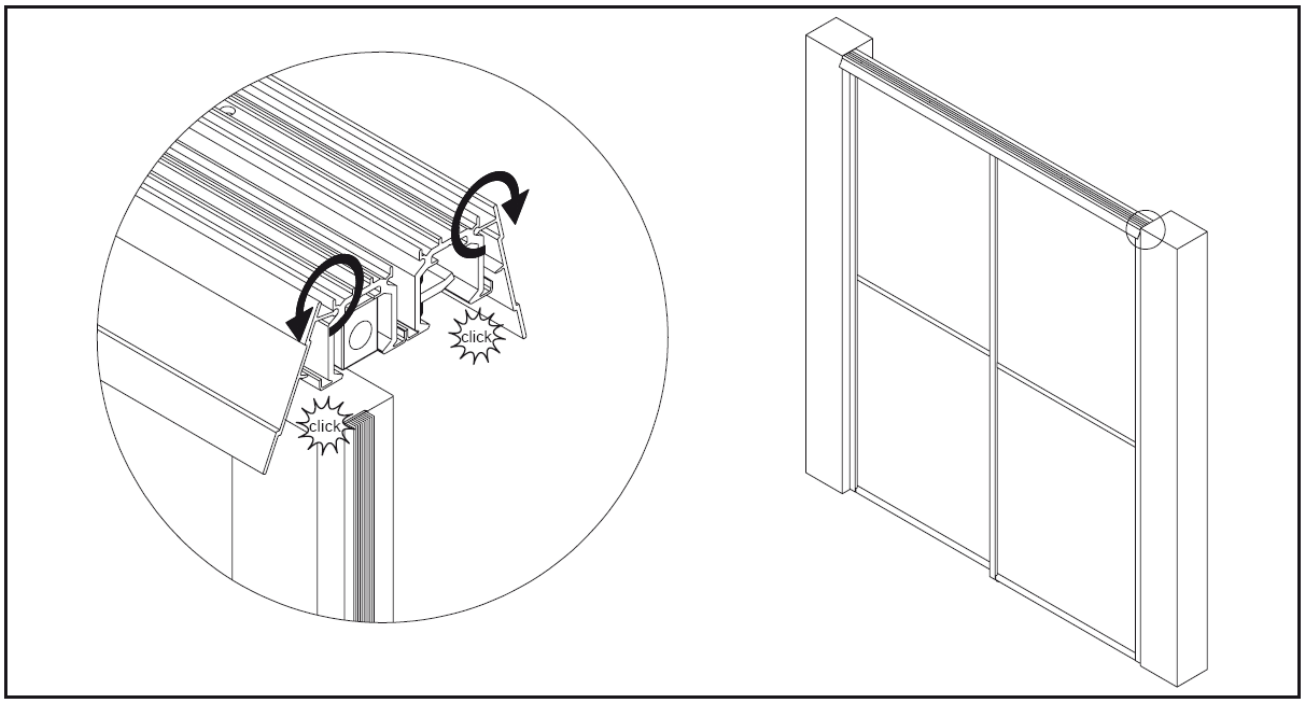

3 Blenden vorn und hinten einrasten
Je nach Einbausituation kann optional auch eine Blende eingesetzt werden

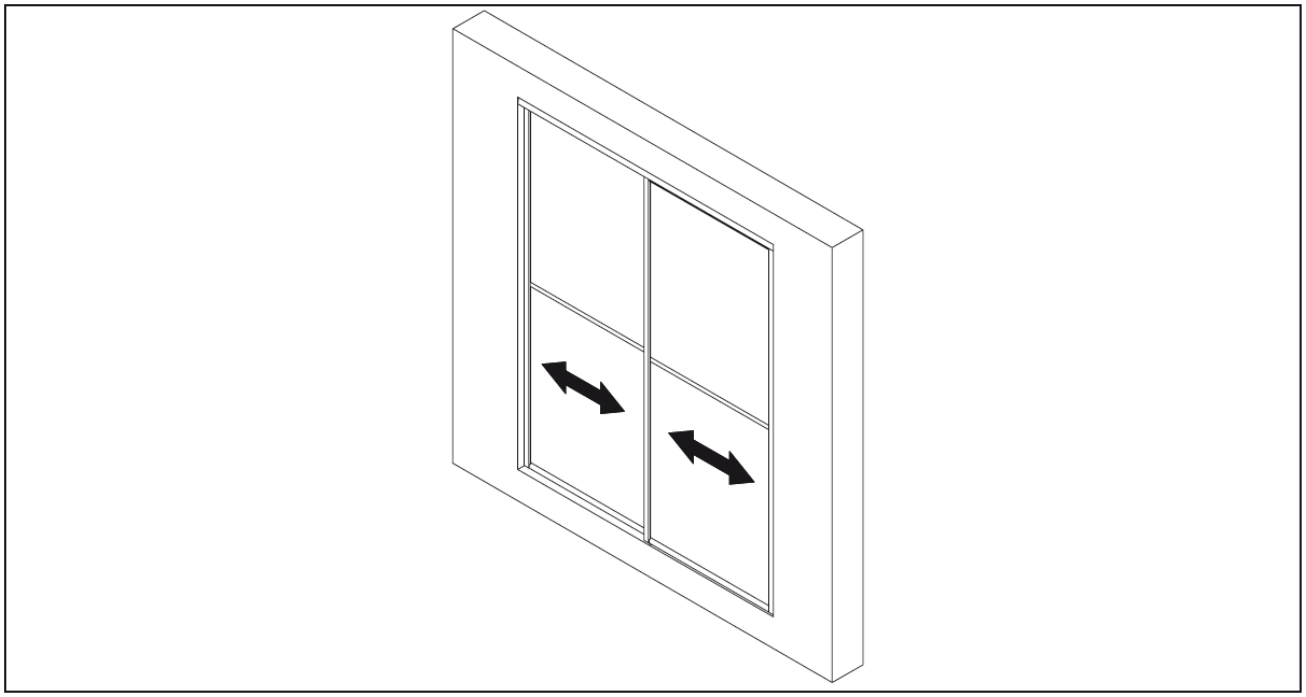

4 Funktionstest

5.6 Detailzeichnungen

HINWEIS

Beachten Sie den Abstand der Laufwagenaufnahme zum Senkrechtprofil.

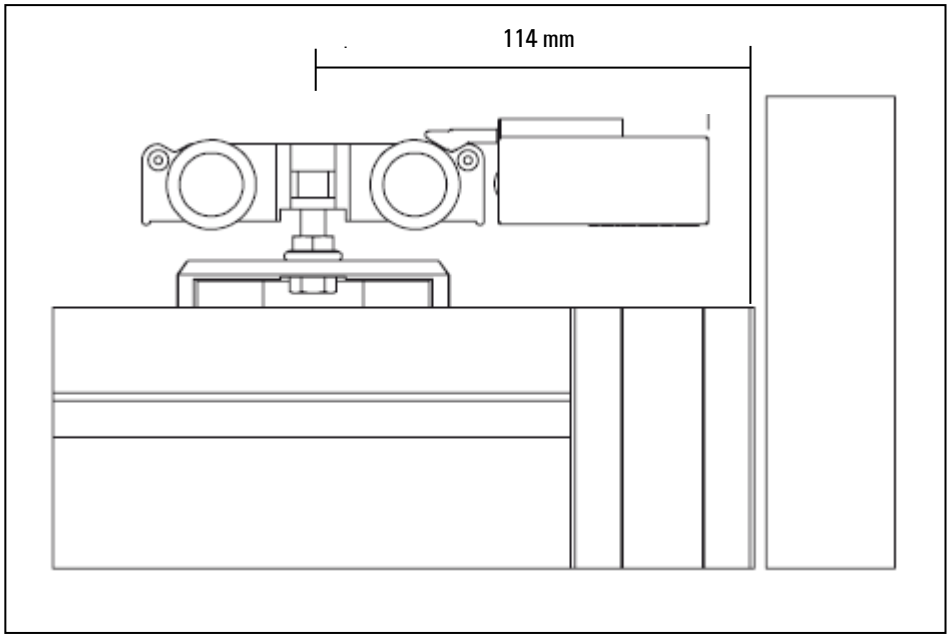

1 Positionierung Laufwagen

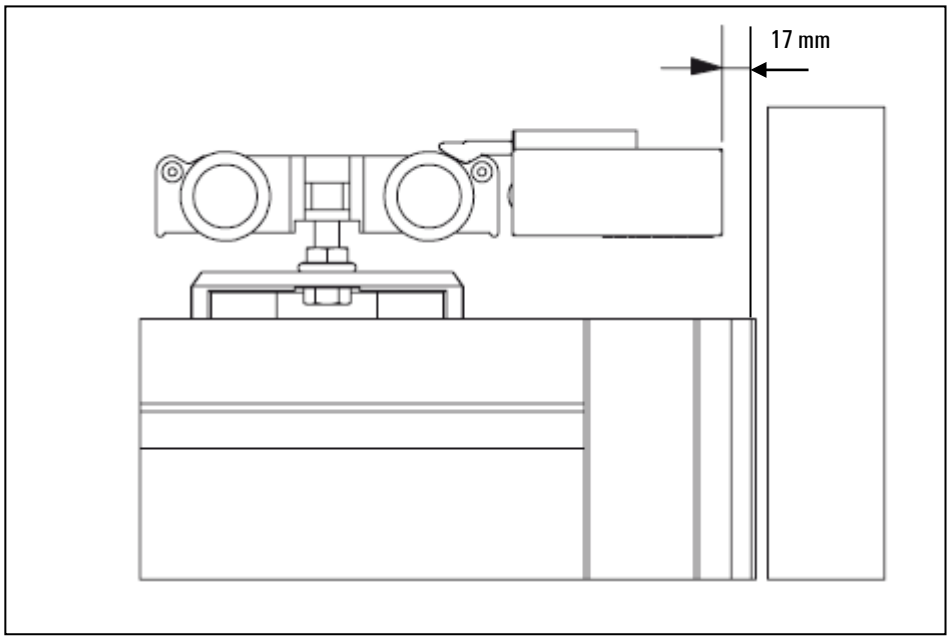

2 Positionierung Deckenschienenstopper mit Dämpfung

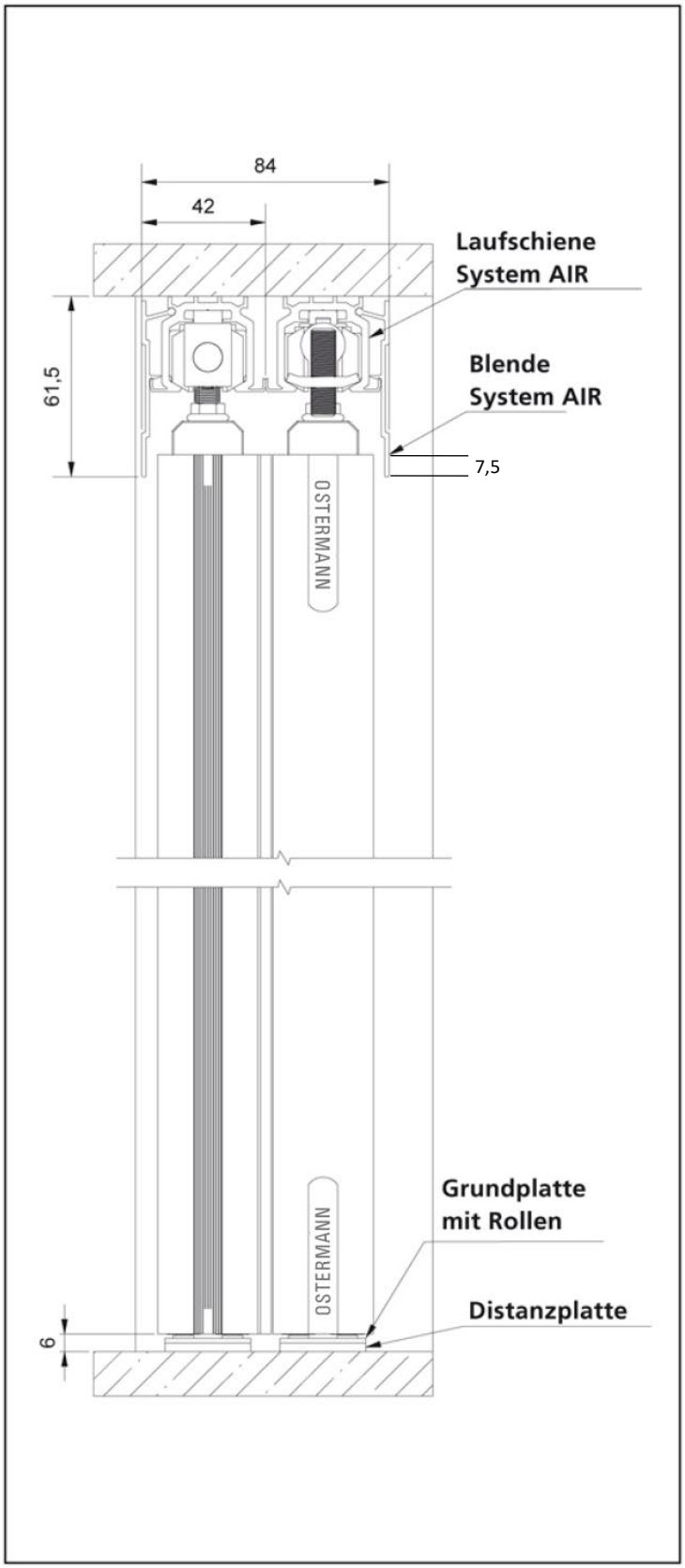

3 Schnittzeichnung

6 Einzelteile

6.1 Führungen

	Bestell- Nr.	Bennenung	Verwendung
	230.1010	Laufschiene Air S34 silberfarbig eloxiert, 5000 mm	Grundprofil
	230.1040	Blende Air-B, 60 mm silberfarbig eloxiert, 5000 mm	Blende wird auf Laufschiene aufgeklipst
	230.1060	Wandträgerprofil Air S34, silberfarbig eloxiert, 5000 mm	Für Wandmontage
	230.1066	Schraubenset für Wandträgerprofil Air S34, je 6 Nutsteine und Schrauben	Zur Verbindung von Wandträgerprofil mit Laufschiene
	230.1063	Abdeckkappe 1-läufig Air S34, silberfarbig eloxiert	Für Vor-Wand-Montage zur Abdeckung der Führungsschienen vor Kopf. Diese Kappen werden benötigt bei Schienenmontage an der Decke
	230.1064	Abdeckkappe Wanddträgerprofil Air S34, silberfarbig eloxiert, links	Für Vor-Wand-Montage zur Abdeckung der Führungsschienen vor Kopf. Diese Kappen werden benötigt bei Schienenmontage an der Wand bei Verwendung des Wandträgerprofils
	230.1065	Abdeckkappe Wanddträgerprofil Air S34, silberfarbig eloxiert, rechts	Für Vor-Wand-Montage zur Abdeckung der Führungsschienen vor Kopf. Diese Kappen werden benötigt bei Schienenmontage an der Wand bei Verwendung des Wandträgerprofils
	230.1062	Wandhalterung Air S34, mit Führung	Optional zur Montage an der Wand

6.2 Profile Türen

	Bestell- Nr.	Bennenung	Verwendung
	230.3011	Vertikalleiste London silberfarbig eloxiert, 5600 mm	
	230.2996	Vertikalleiste WIEN silberfarbig eloxiert, 5600 mm	
	230.2902	Vertikalleiste FLORENZ silberfarbig eloxiert, 5600 mm	
	230.2926	Vertikalleiste PARIS Silberfarbig eloxiert, 5600 mm	
	230.1020	Querprofil oben Air S34 silberfarbig eloxiert, 5000 mm	
	230.1030	Querprofil unten Air S34 silberfarbig eloxiert, 5000 mm	
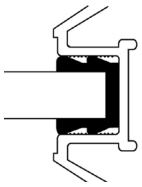	230.2930 230.2995 230.2931 230.2979 230.2923	Einfassprofil 4 mm Einfassprofil 5 mm Einfassprofil 6 mm Einfassprofil 7 mm Einfassprofil 8 mm	
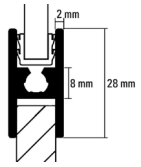	230.2915	Sprosse 28 mm füllungsteilend silberfarbig eloxiert, 5000 mm	
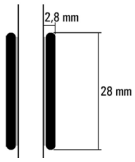	230.2985	Sprosse 28 mm aufgesetzt silberfarbig eloxiert, inkl. Kleberband	

6.3 Zubehör Türen

	Bestell- Nr.	Bennenung	Verwendung
	230.1000	Schiebetür-Zubehör-Set	Besteht aus 2 Laufwagen, 2 Laufwagenaufnahmen, 1 Deckenschienenendstopper inkl. Schraube 4,2 x 16 mm, 1 Deckenschienenendstopper ohne Bremse, 1 Rollenbremse für Laufwagen, 1 Bodenführung, 1 Distanzplatte für Bodenführung, 4 Rahmenverbindungsschrauben 6,3 x 32 mm, 4 Stanzlochabdeckungen
	230.2999	Schiebetürsprossen-Set	
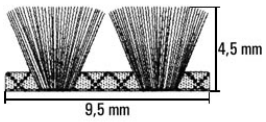	430.3444	Brüstendichtung grau, selbstklebend Breite 9,5 mm Höhe 4,5 mm 10 m Rolle	Als Wandabschluss oder zur Abdichtung der Türüberlappungen

Rudolf Ostermann GmbH

Schlavenhorst 85

46395 Bocholt

T +49 (0)2871 2550-1230

F +49 (0)2871 2550-1108

E technik@ostermann.eu

I www.ostermann.eu