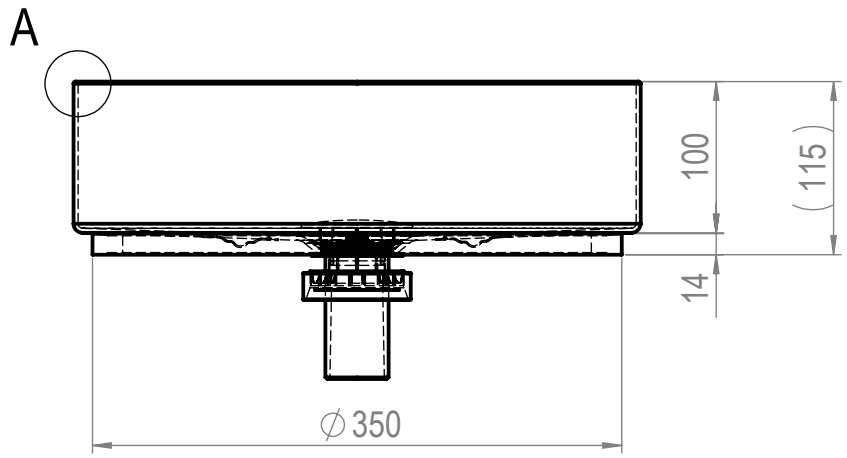

A (1 : 1)

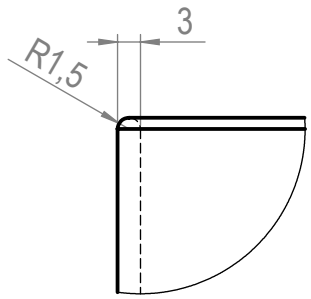

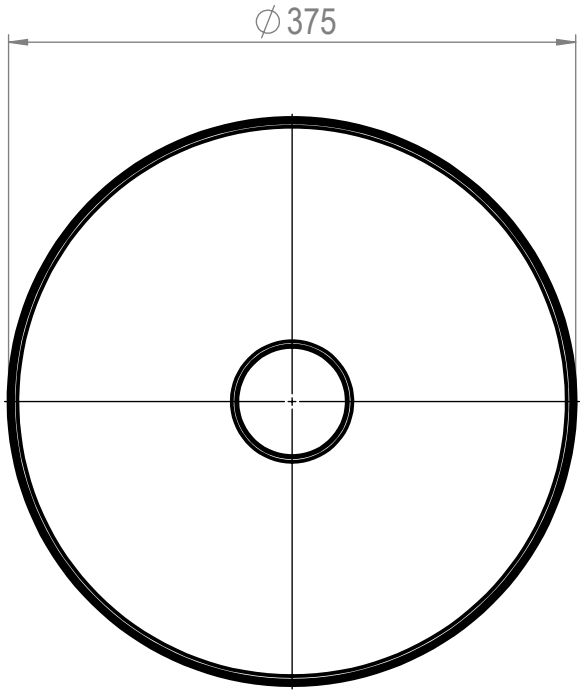

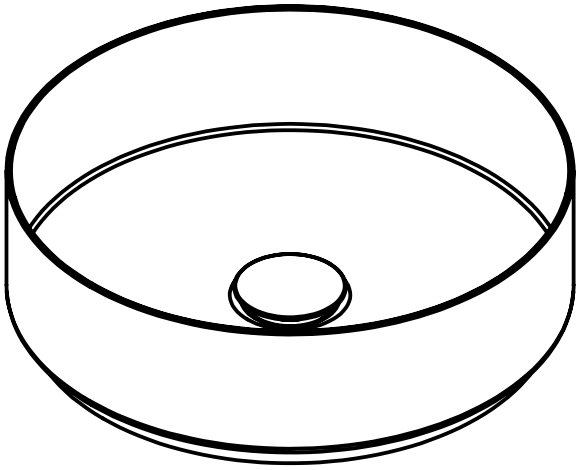

Schutzvermerk nach DIN 34 beachten.	Oberflächen	Maßstab 1:5	Gewicht 0
Allgemeintoleranzen DIN ISO 2768-mK	Werkstückkanten	Werkstoff Baugruppe	

	Datum	Name
Bearb.	27.04.2012	Strohmeyer
Gepr.		
Freigabe		

Benennung
AB.KE375
Baugruppe

Alape GmbH
Am Gräbicht 1 - 9
D-38644 Goslar
Tel.: 05321-558 0
info@alape.com
www.alape.com

Alape

Zeichnungs-Nr. 3221000

Blatt 1 / 1 Bl.

Ers. f.: Ers.d.:

Zust.	Änder.-Mittlg.Nr.	Datum	Name