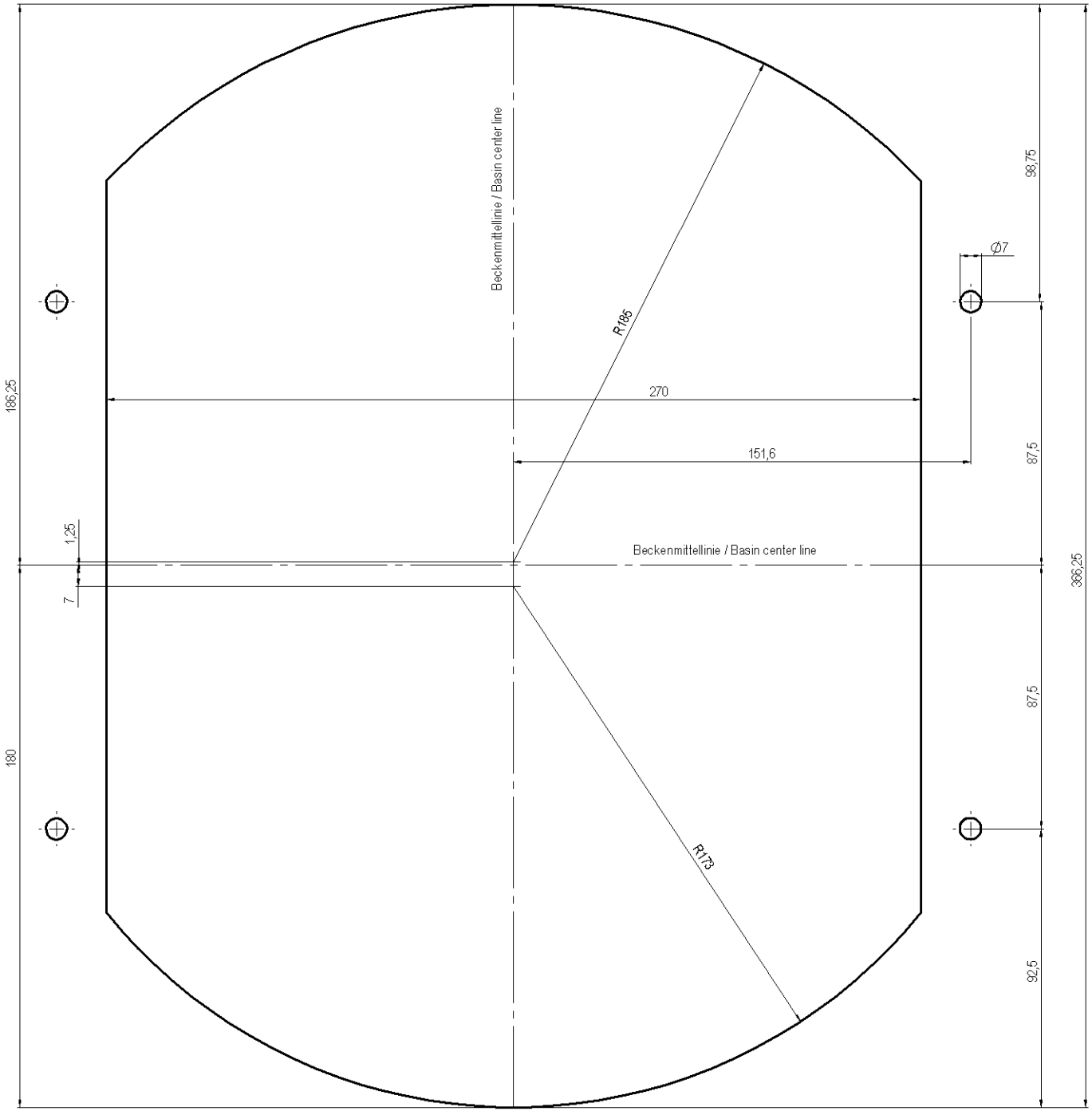

Becken vorn / basin front

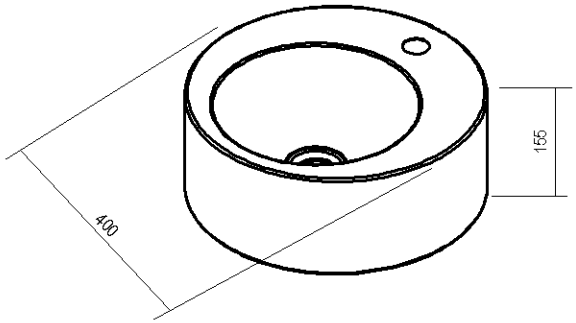

Der Ausschnitt ist für die Becken beginnend mit der Art.Nr. 3004 . . . . . gültig.

This cut-out is valid for all washbasins whose order number starts with 3004 . . . . . .

Alle Maßangaben sind in mm

All dimensions are in mm (millimeter)

Schutzvermerk nach DIN 34 beachten.	Oberflächen	Maßstab 1:1	Gewicht 0
Allgemeintoleranzen	Werkstückkanten	Werkstoff DC 06 EK	
	Datum / Name	Benennung AB.K400H.2	
Bearb.	24.06.2003 Linke		
Gepr.	08.07.2003 bordis		
Freigabe	08.07.2003 bordis		
Alape GmbH Lamprecht Metallverarbeitung Grenzstraße 1-3 D-04643 Geithain Tel.: +49 34 38 Info@alape.de	Alape	Zeichnungs-Nr. 3004x_Ausschnitt	Blatt 1 / 1 Bl.
Zust. / Änder.-Mittlg.Nr. / Datum / Name		Ers. f.:	Ers. d.: