OSTERMANN
aux 4 coins du meuble

Formulaire de demande d'informations et de commande N°7 Systèmes de portes coulissantes de meubles en aluminium Slide Line 97

Dernière actualisation : 3.4.2023

☐ **Commande** ☐ **Demande d'infos**

Nombre d'installations : _____

Nombre de portes : _____

Dimensions intérieures de caisson :

Hauteur : _____ mm

Largeur : _____ mm

La technique en bref :

- Convient pour des épaisseurs de verre de 6 et 8 mm
- Garantit un coulissage sans frottement sur rails d'aluminium
- Capacité de charge 25 kg ou 50 kg par porte en verre
- Peut être fermé à clé à l'aide d'une serrure à cylindre à pression avec cylindre intérieur interchangeable

Choisissez une variante :

☐ **Variante A**
Profilé cadre tout autour

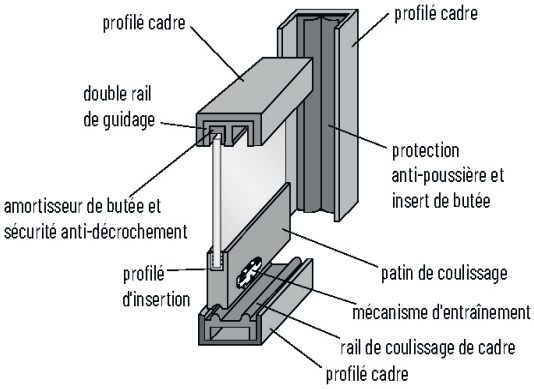

☐ **Variante B**
Idem A, sans profilé cadre sur les côtés

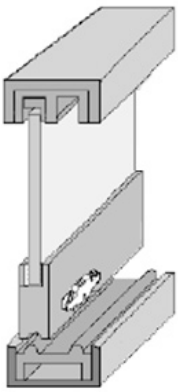

☐ **Variante C**
Idem A, sans profilé cadre

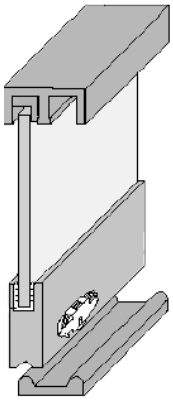

☐ **Variante D**
Idem A, avec profilé cadre sur les côtés

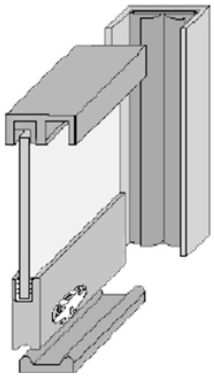

Verre VSS (6 mm):

- ☐ Float
- ☐ Float (ultra blanc)
- ☐ Float (ultra blanc) design à l'aspect mosaïque
- ☐ Satinato
- ☐ Satinato (ultra blanc)
- ☐ Verre vernis (choisir ci-dessus)
  RAL _____

Bandes de chant chanfreiné et poli

- ☐ Float bronze
- ☐ Float gris
- ☐ Float gris foncé
- ☐ Float (ultra blanc), laqué, Metallic Gold
- ☐ Float (ultra blanc) design à l'aspect mosaïque, laqué, Metallic Gold
- ☐ VSC film clair
- ☐ VSC film blanc mat (translucide)
- ☐ Miroir, 6 mm (sans protection contre les éclats)

Verre VSS (8 mm):

- ☐ Float
- ☐ Float (ultra blanc)
- ☐ Satinato
- ☐ Satinato (ultra blanc)
- ☐ Verre vernis (choisir à gauche)
  RAL _____
- ☐ Master-Carré
- ☐ VSC film blanc mat (translucide)

Formulaire de demande d'informations et de commande N°7 Systèmes de portes coulissantes de meubles en aluminium Slide Line 97

Dernière actualisation : 3.4.2023

Garniture particulière

☐ Verre avec une impression personnalisé
(Envoyez nous le motif souhaité ou choisissez-en un dans une banque de données de photos comme par exemple www.stock.adobe.com)

Sans verre

Cocher le profilé d´insertion de votre choix

☐ 6 mm

avec profilé d´insertion

☐ 8 mm

sans profilé d´insertion

Terminaison du cadre : ☐ plaque d'embout ☐ sabot de roulement ☐ serrure à cylindre poussoir

Position des portes pour serrure : ☐ ☐

Fabrication spéciale – Reprise impossible !

Schéma :

Numéro de client		**Entreprise**	
Interlocuteur		**Référence interne**	
Tél.		**Fax**	
Date		**Signature**	