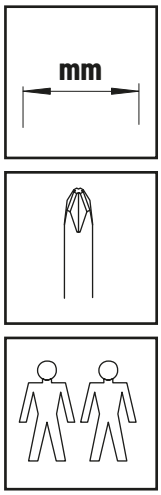
mm

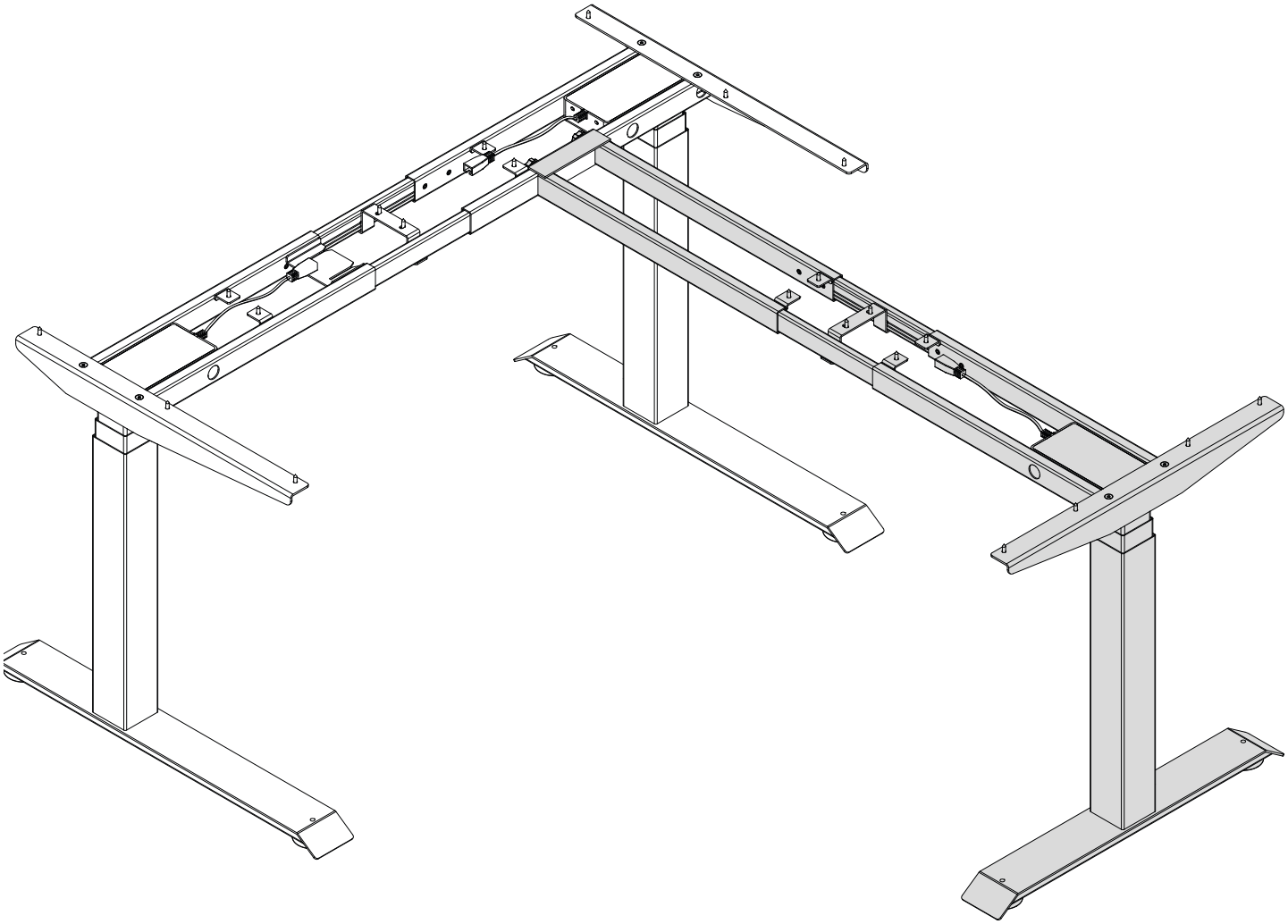

OSTERMANN

required

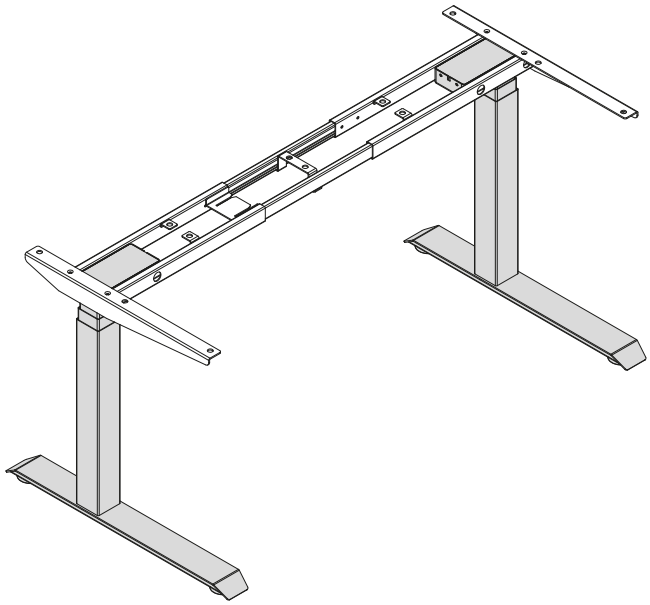

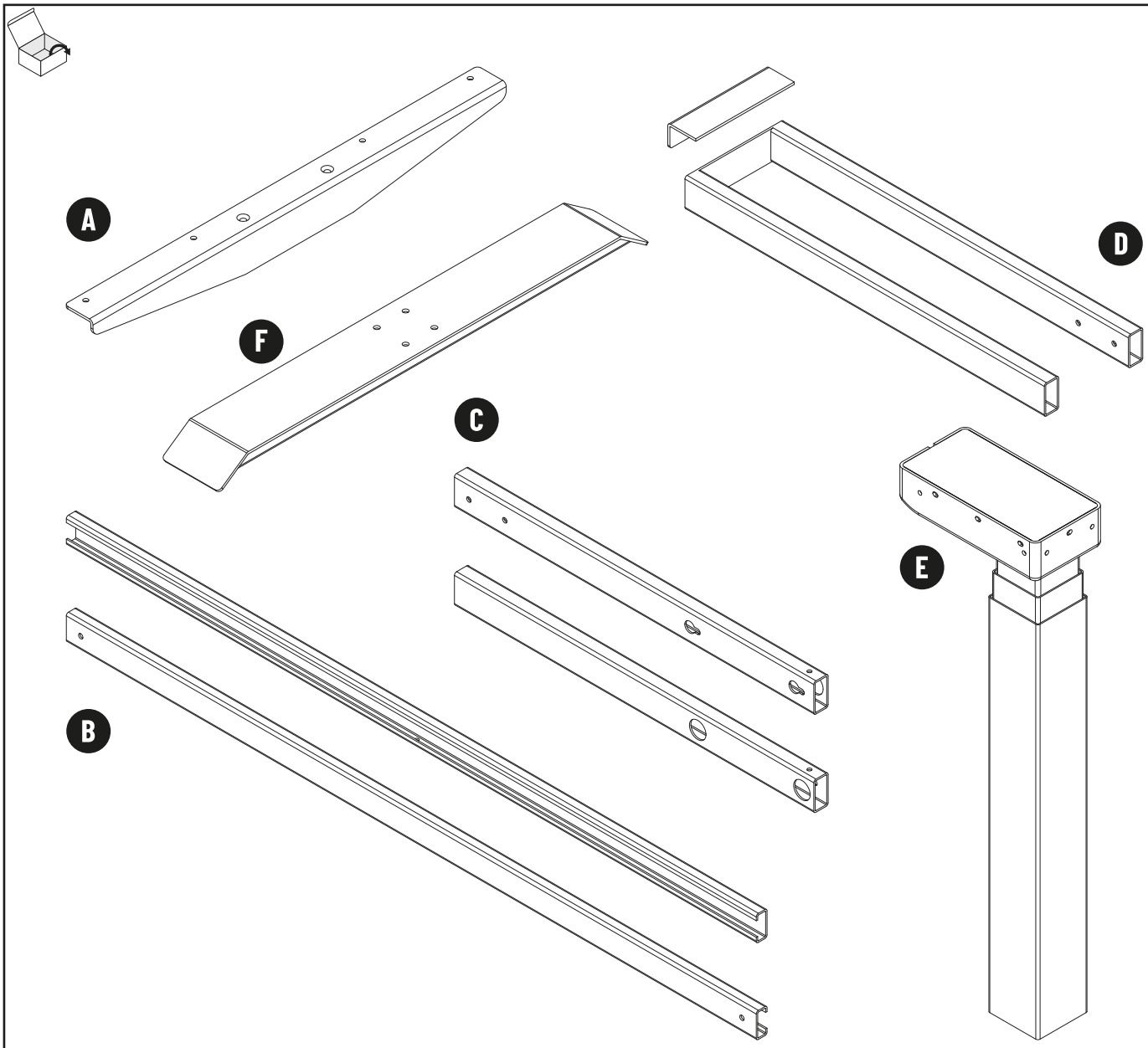

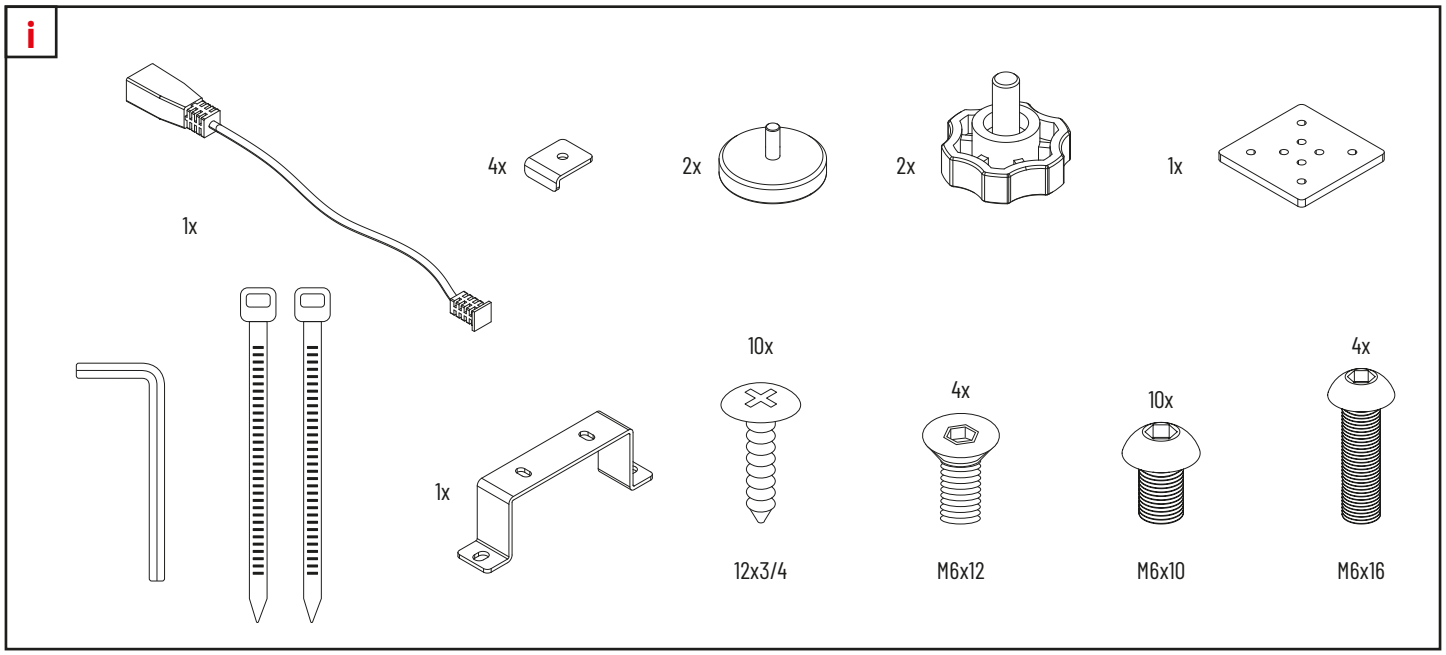
i
1x
4x
2x
2x
1x
1x
10x
4x
10x
4x
12x3/4
M6x12
M6x10
M6x16

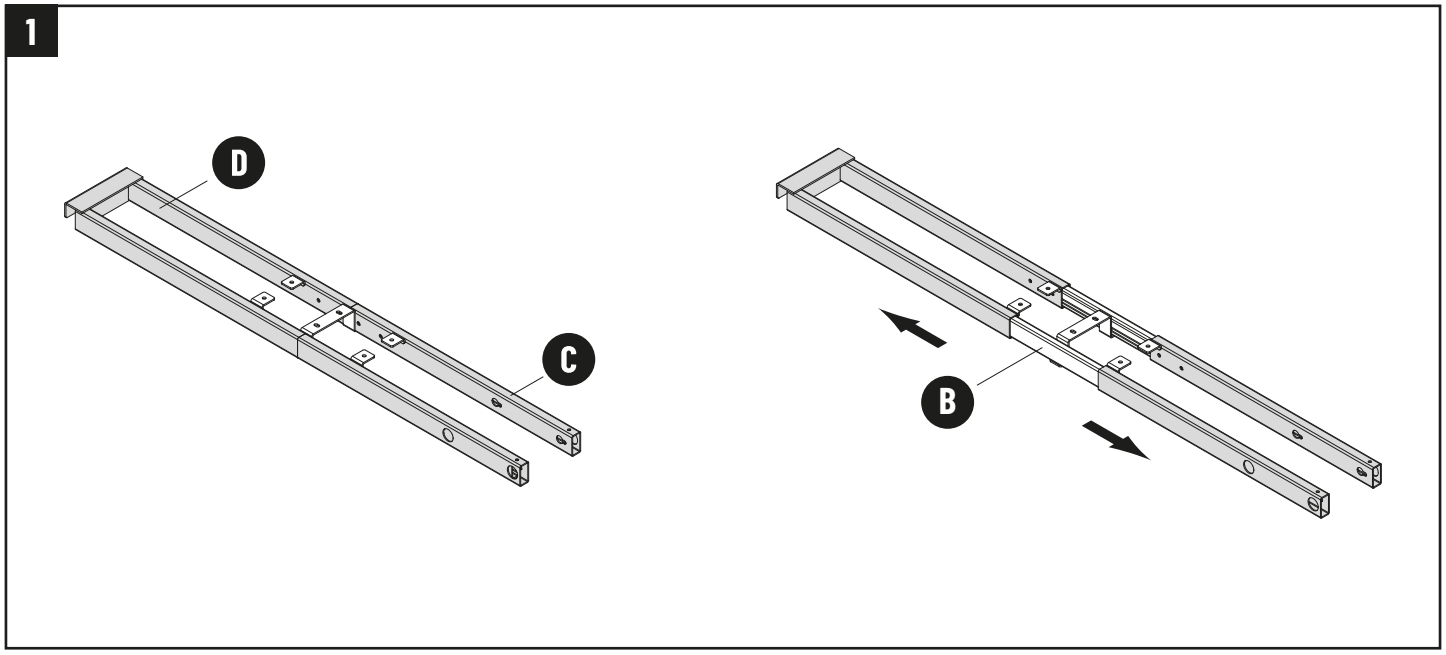
1
D
C
B

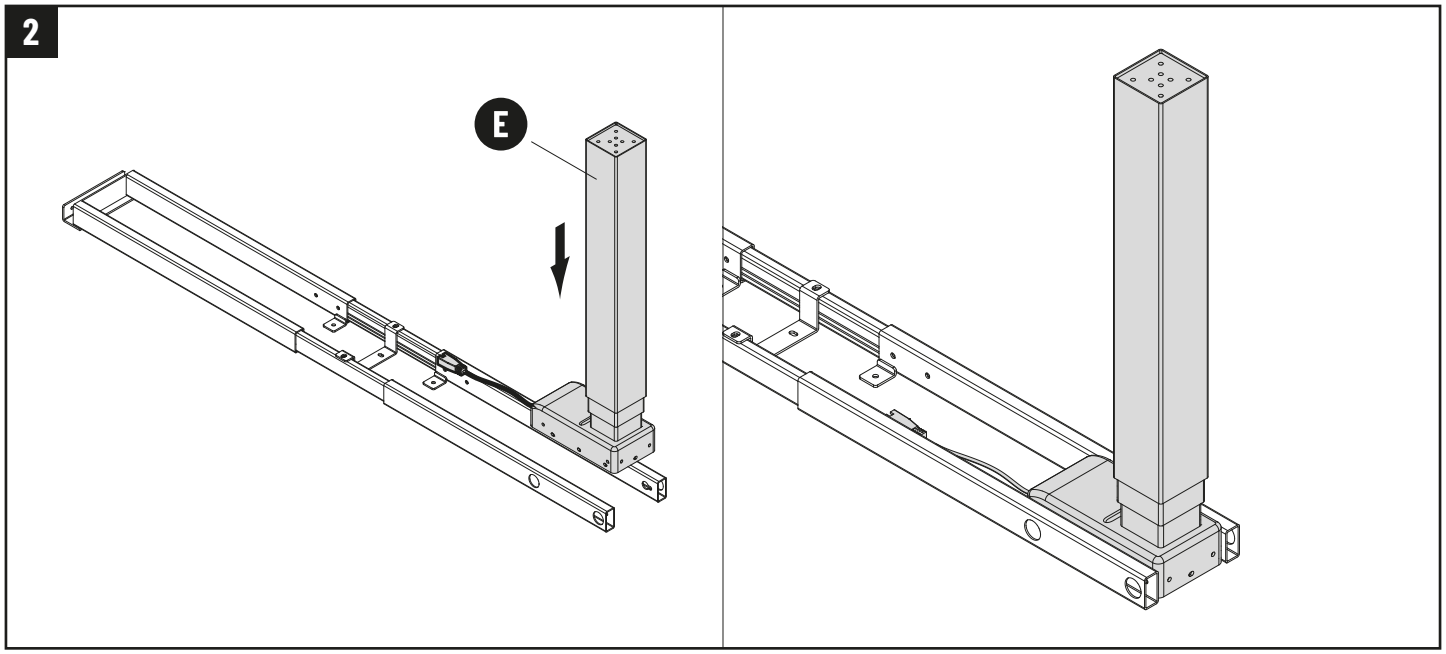
2
E

3

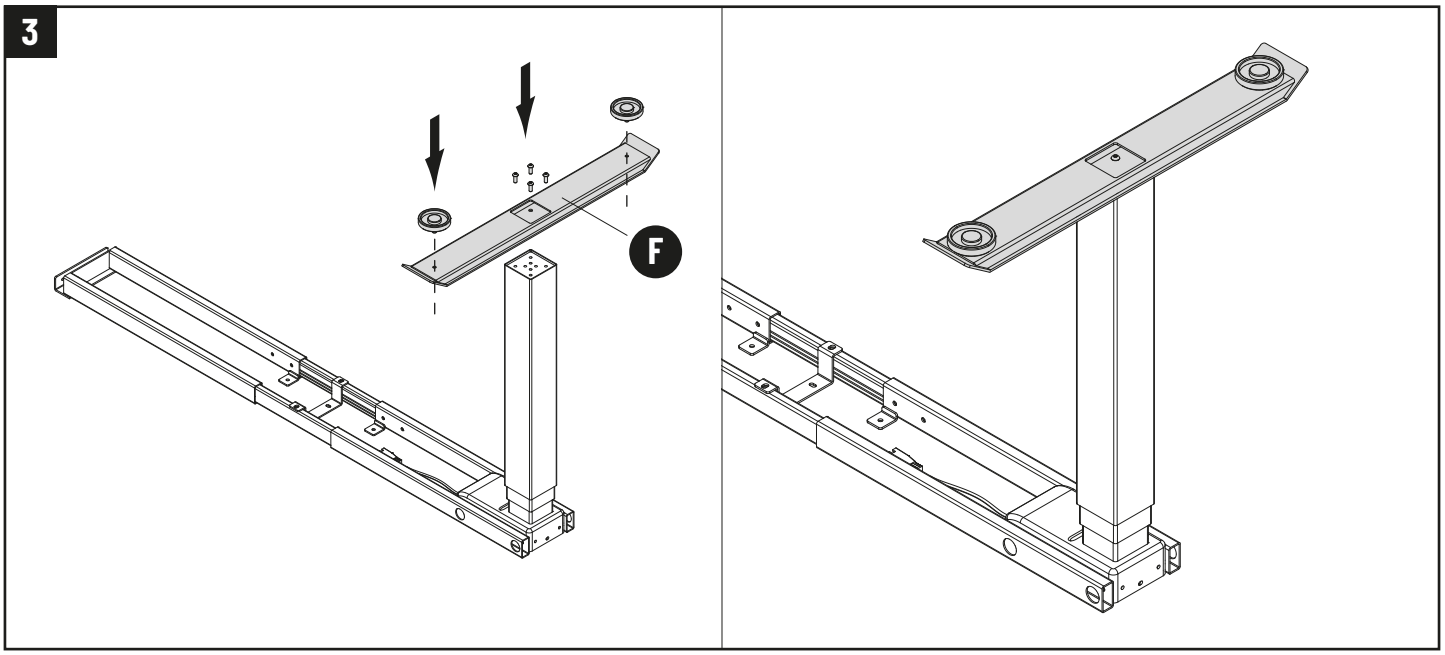

4

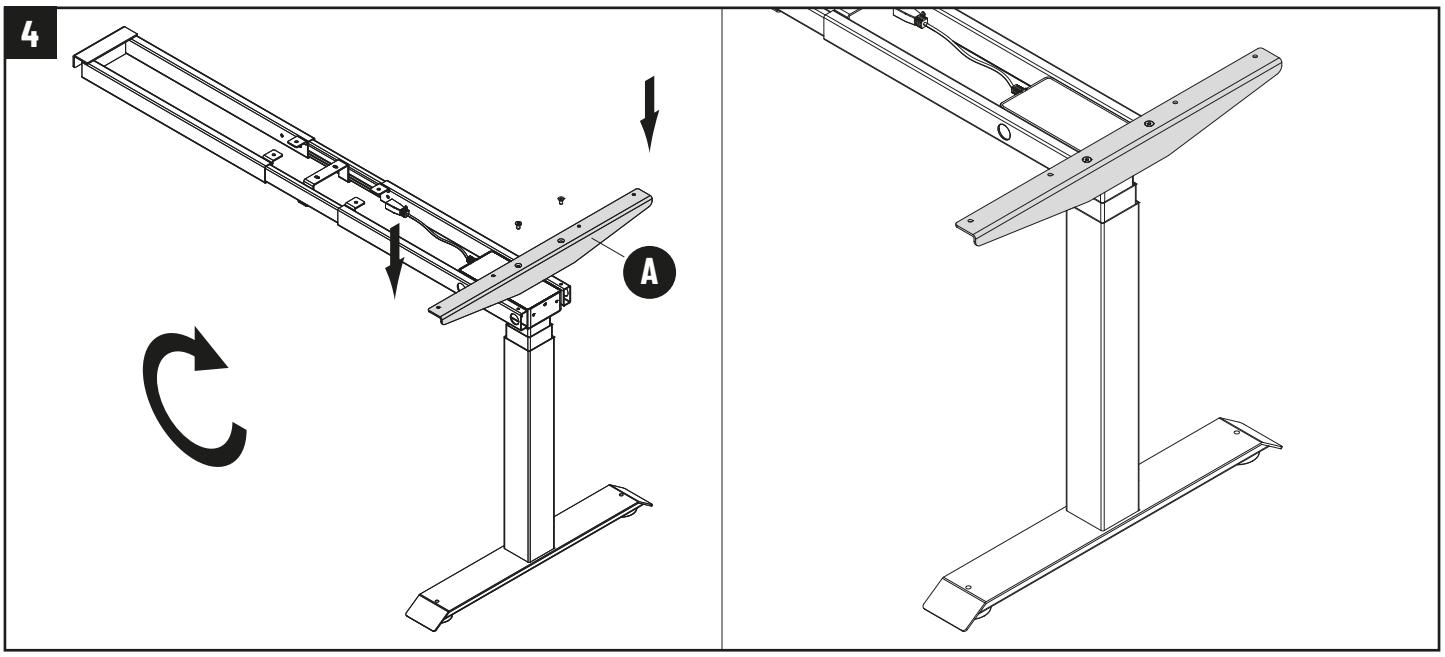

5

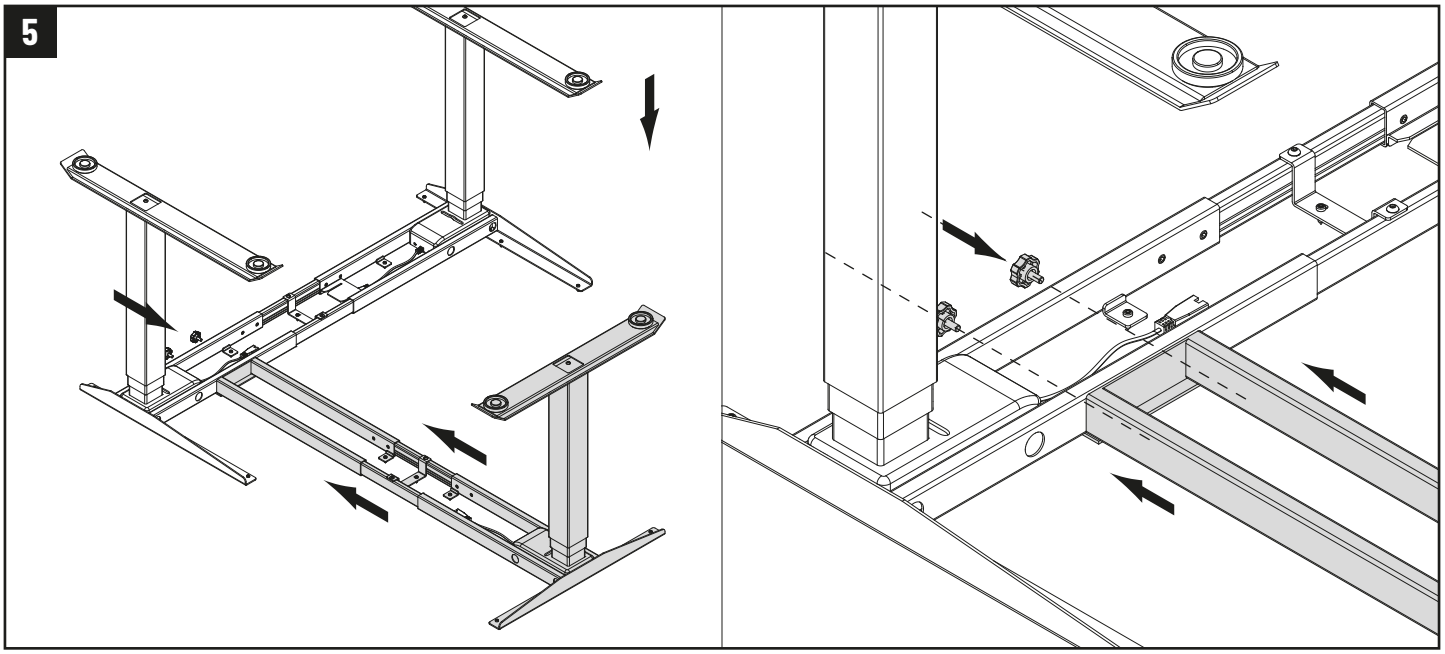

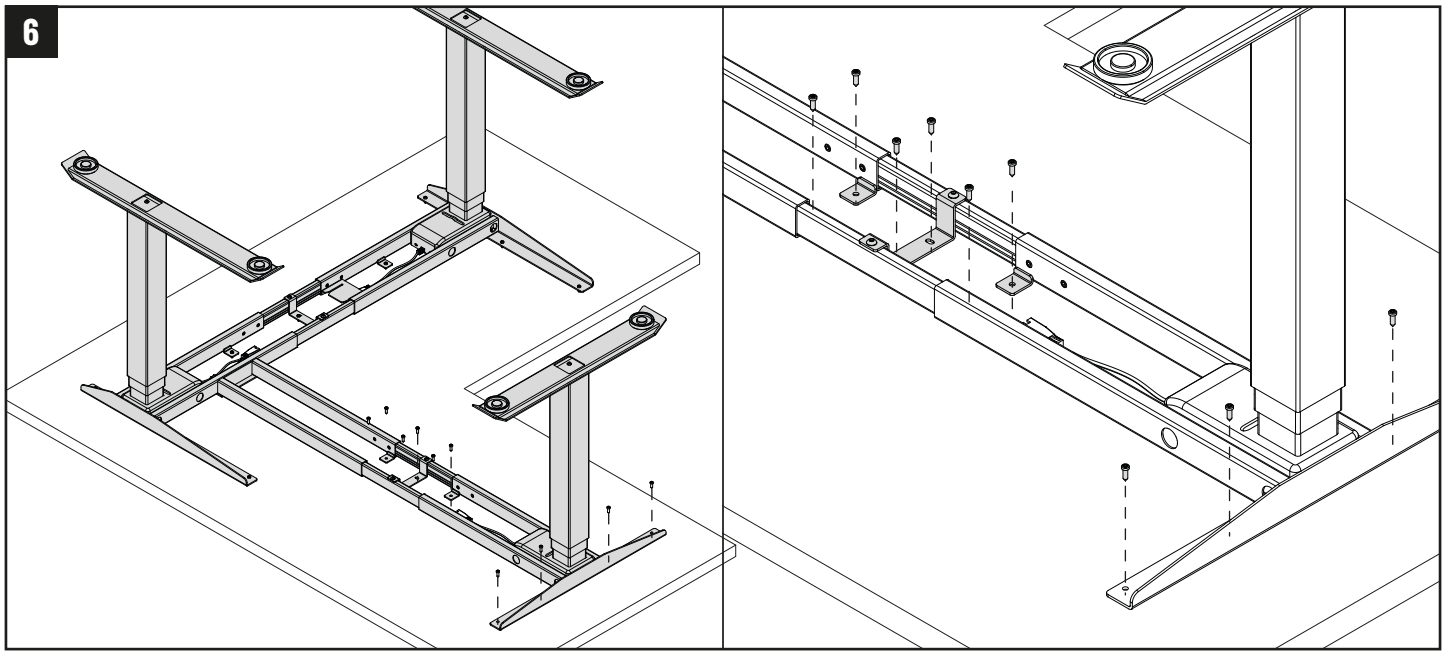
6

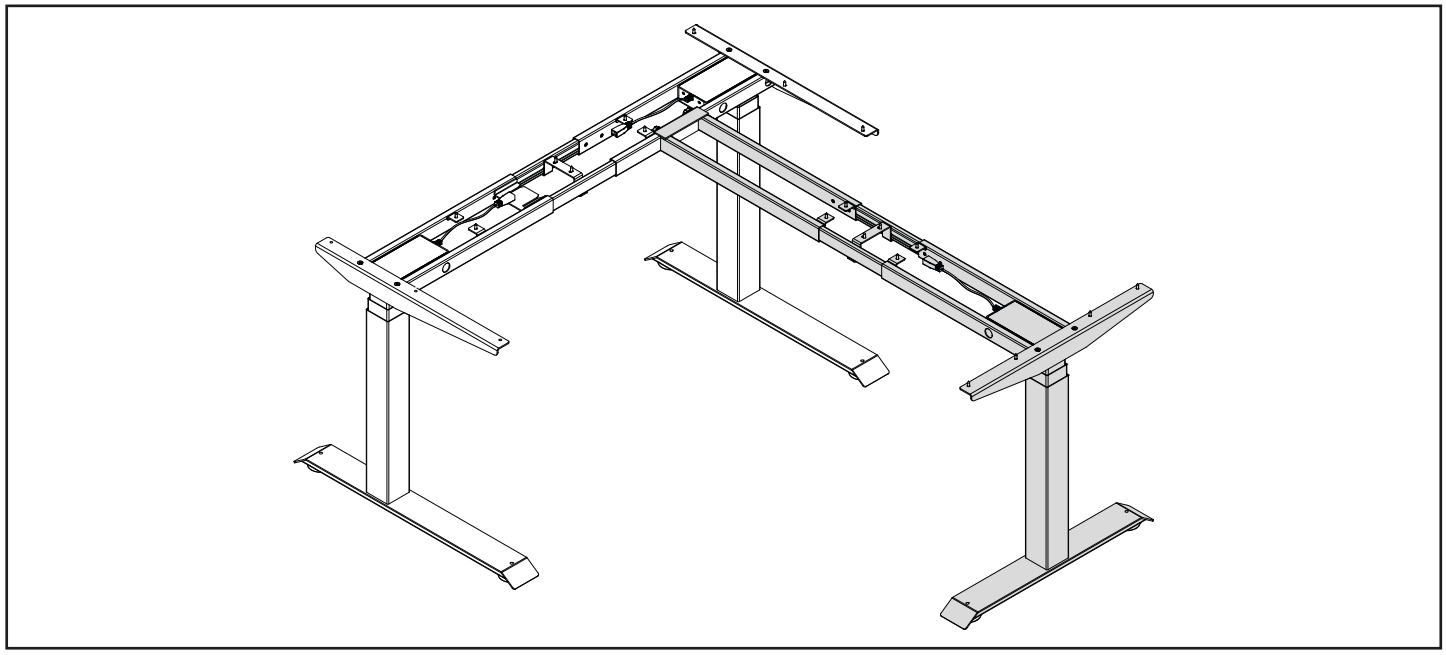

Umprogrammierung

Erweiterung zu einem 3 Hubsäulen Gestell

1. ∨ und ∧ und **3** gleichzeitig drücken
2. Display zeigt A-3 und dann RSE
3. mit ∨ in niedrigste Position fahren
4. Gestell fährt leicht nach oben
5. Display zeigt 60.0

Umstellung auf 3 Säulen abgeschlossen

Betrieb von 3 Hubsäulen auf 2 Hubsäulen ändern

1. Kabel von 3. Hubsäule aus **Buchse M3** ziehen
2. Display zeigt E03
3. ∨ und ∧ und **2** gleichzeitig drücken
4. Display zeigt A-2 und dann RSE
5. mit ∨ in niedrigste Position fahren
6. Gestell fährt leicht nach oben
7. Display zeigt 60.0

Umstellung auf 2 Säulen abgeschlossen

Programming Instructions

Extension to a frame with 3 lifting columns

1. press ∨ and ∧ and **3** simultaneously
2. display shows A-3 and then RSE
3. move to lowest position with ∨
4. frame moves slightly upwards
5. display shows 60.0

Changeover to 3 columns completed.

Change operation from 3 lifting columns to 2 lifting columns

1. Pull cable of 3rd lifting column out of **socket M3**
2. display shows E03
3. press ∨ and ∧ and **2** simultaneously
4. display shows A-2 and then RSE
5. move to lowest position with ∨
6. frame moves slightly upwards
7. display shows 60.0

Changeover to 2 columns completed.

Wichtig:
Bei Gebrauch von 2 Hubsäulen sind die beiden Kabel unbedingt mit den **Buchsen 1 und 2** der Steuereinheit zu verbinden. Die **Buchse 3** darf nur in Zusammenhang mit einer dritten Hubsäule verwendet werden.

Important:
When using only 2 lifting columns the connecting cables must be plugged into the **sockets marked 1 and 2** on the control box. The **socket marked 3** is only to be used when connecting a third lifting column.

NOTIZEN: