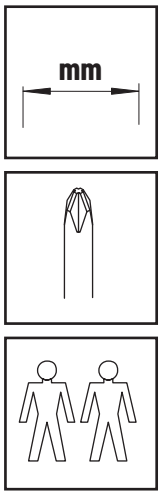
mm

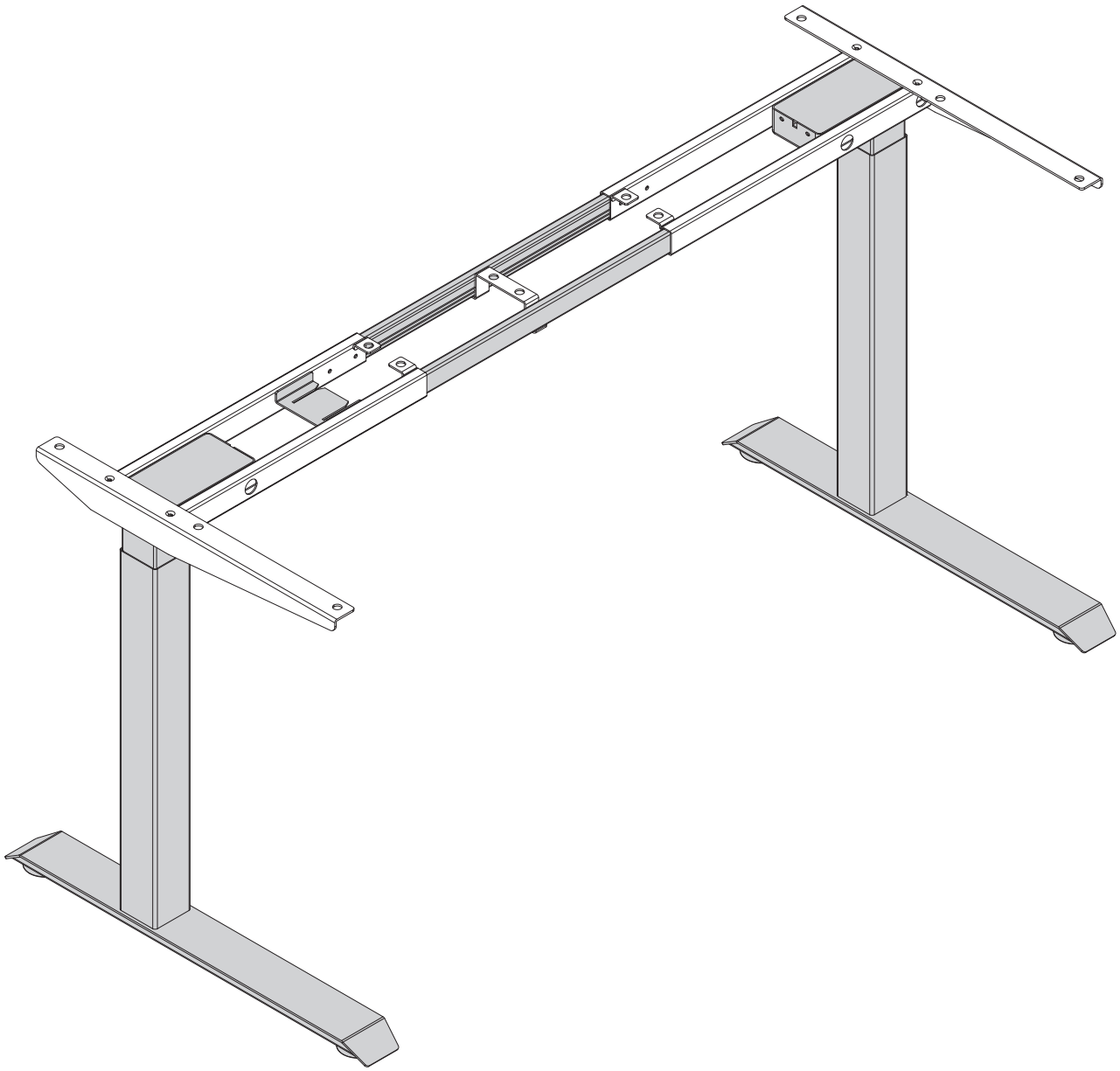

OSTERMANN

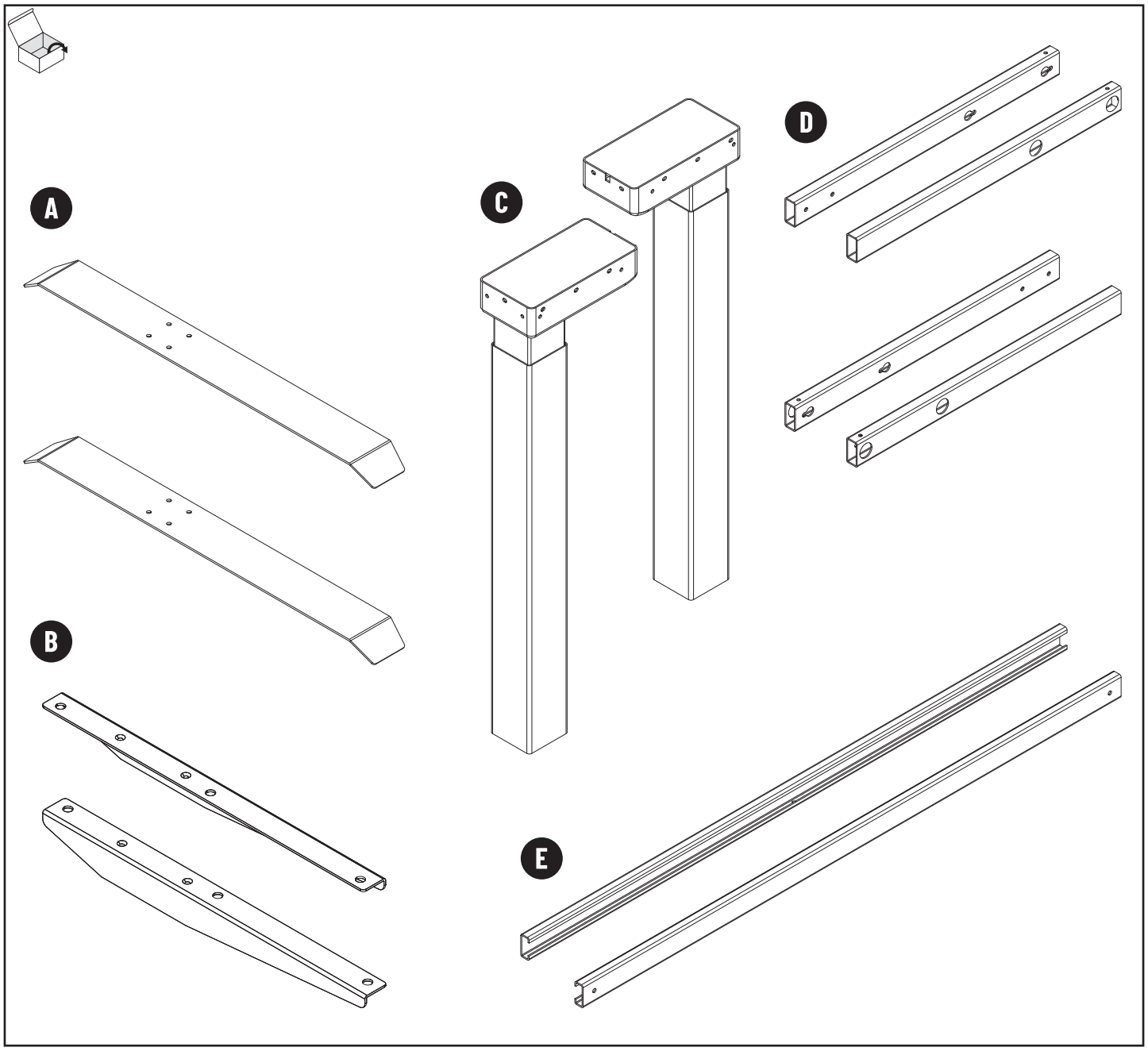

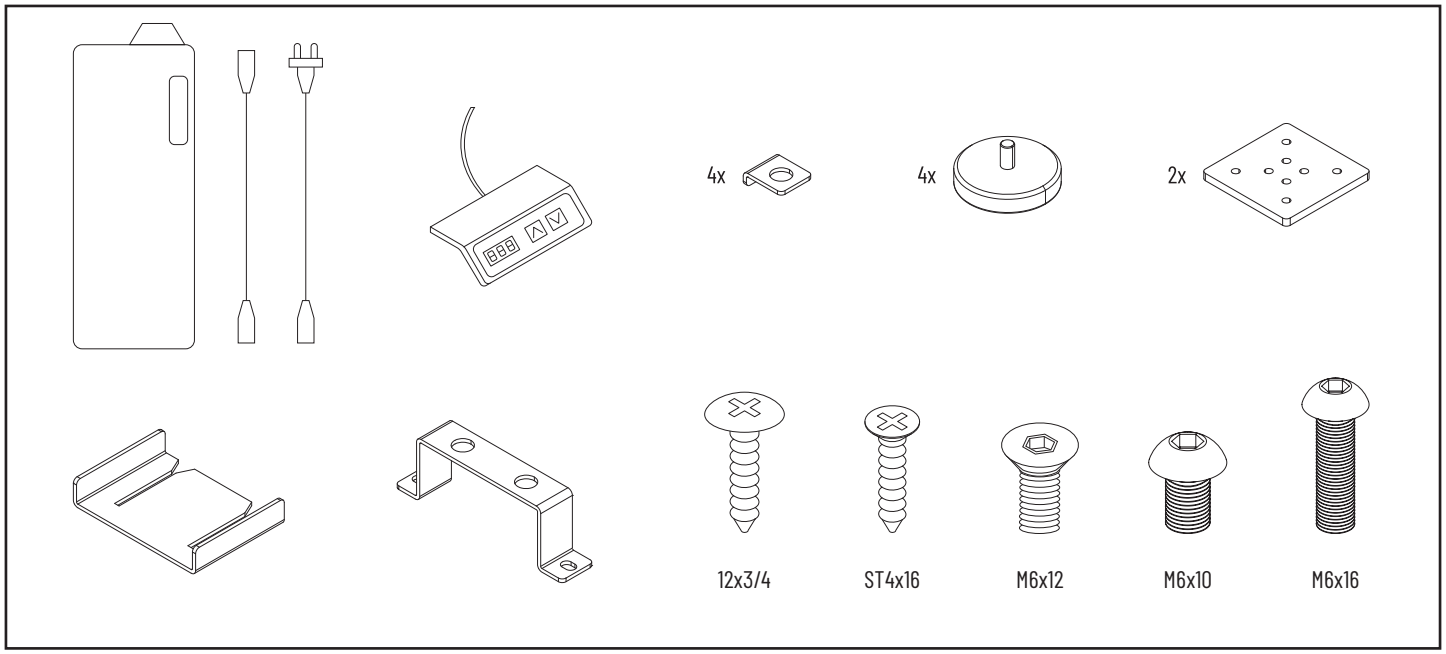

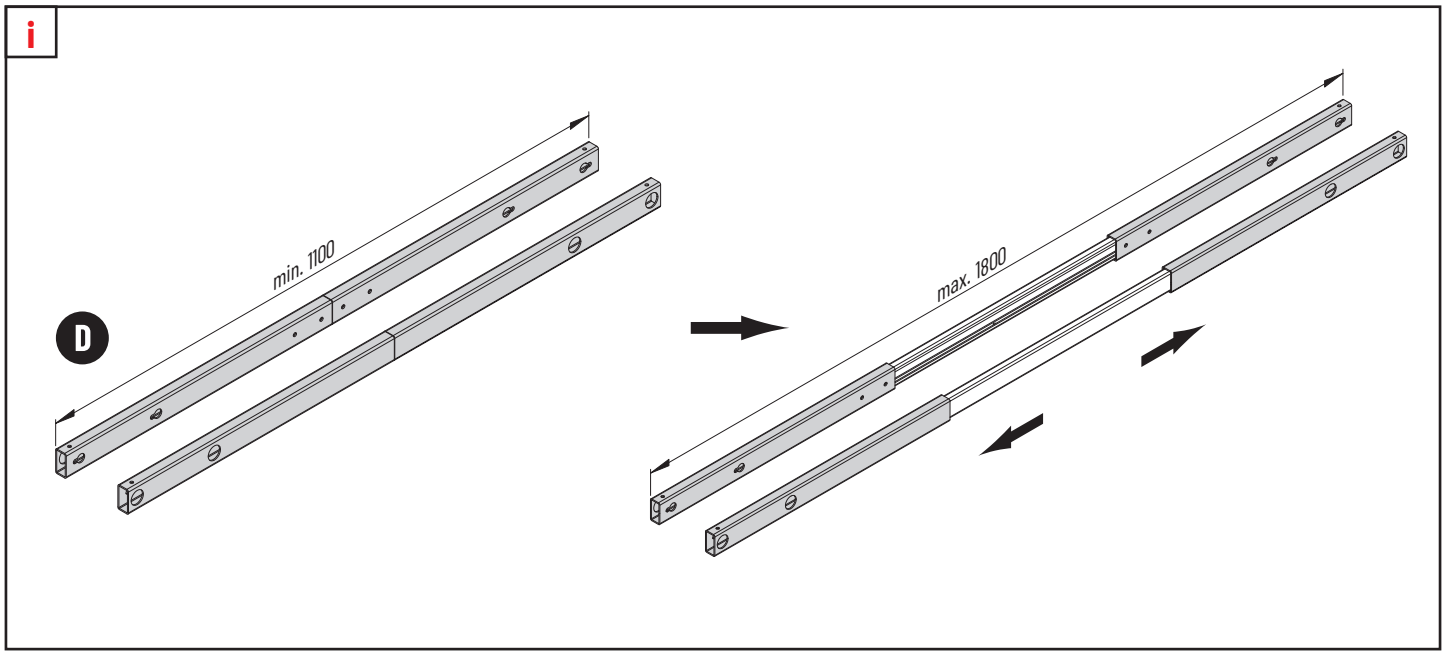
i
D
min. 1100
max. 1800

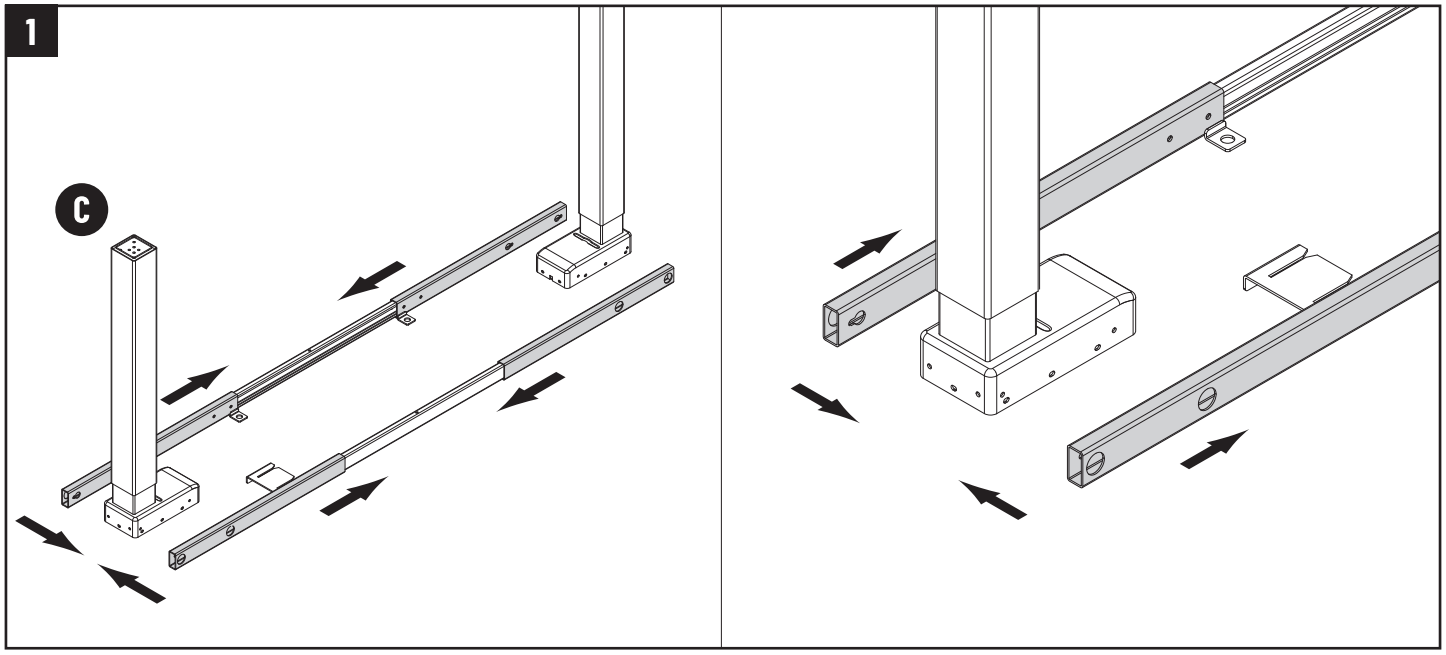
1
C

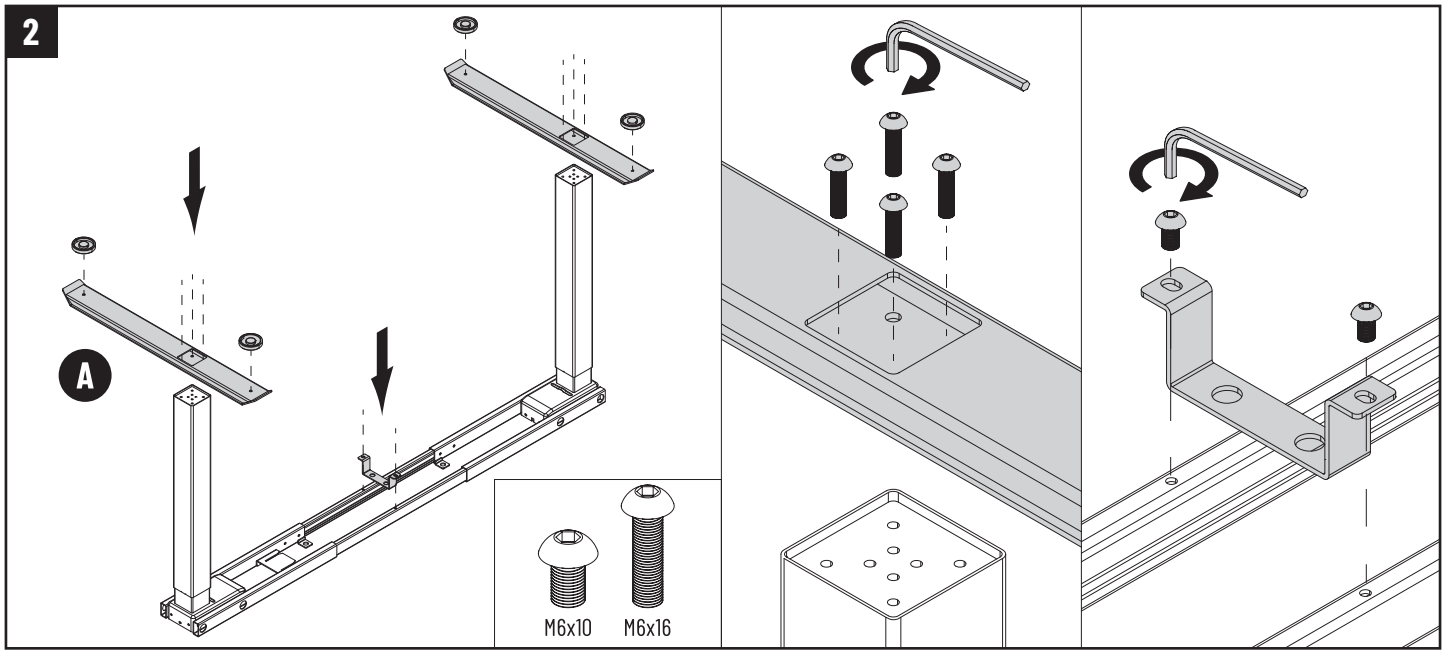
2
A
M6x10
M6x16

3

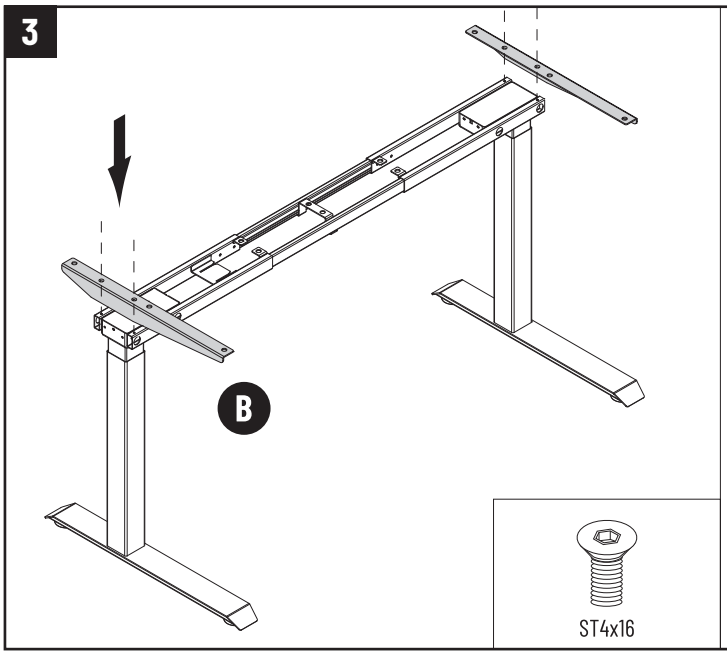

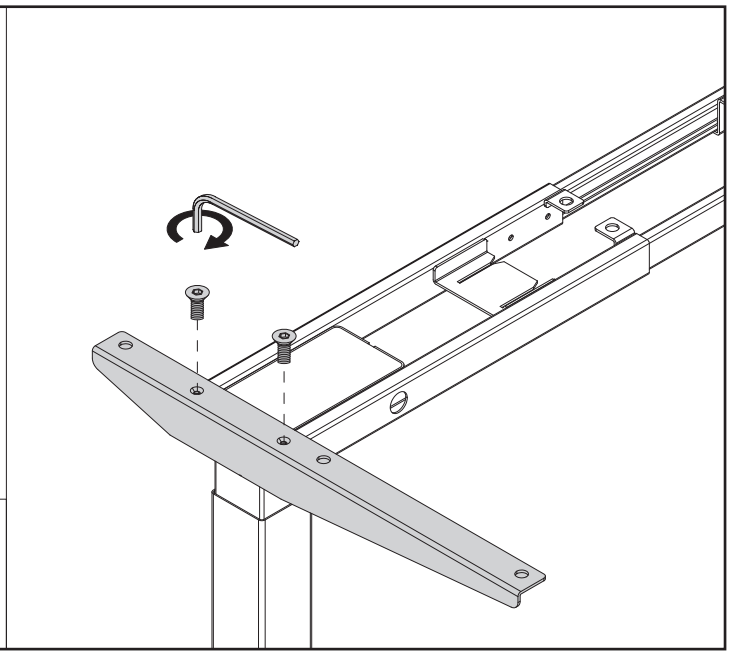

4

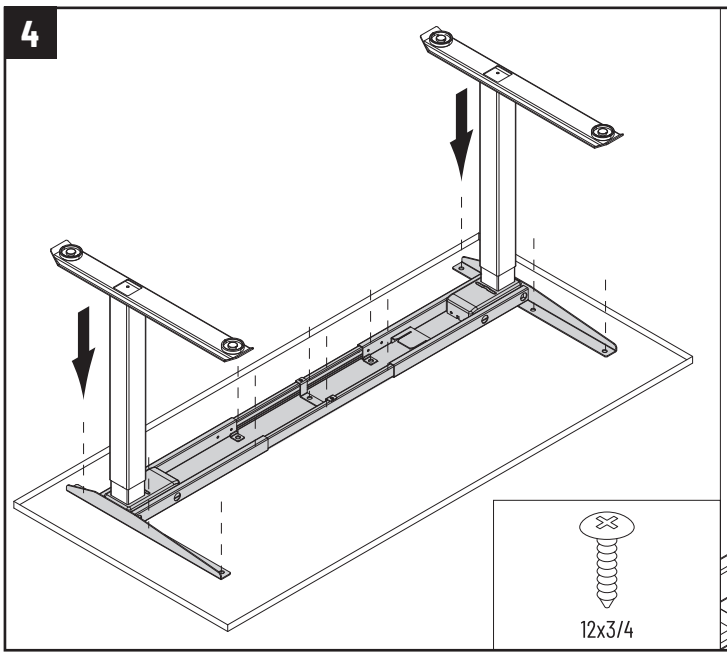

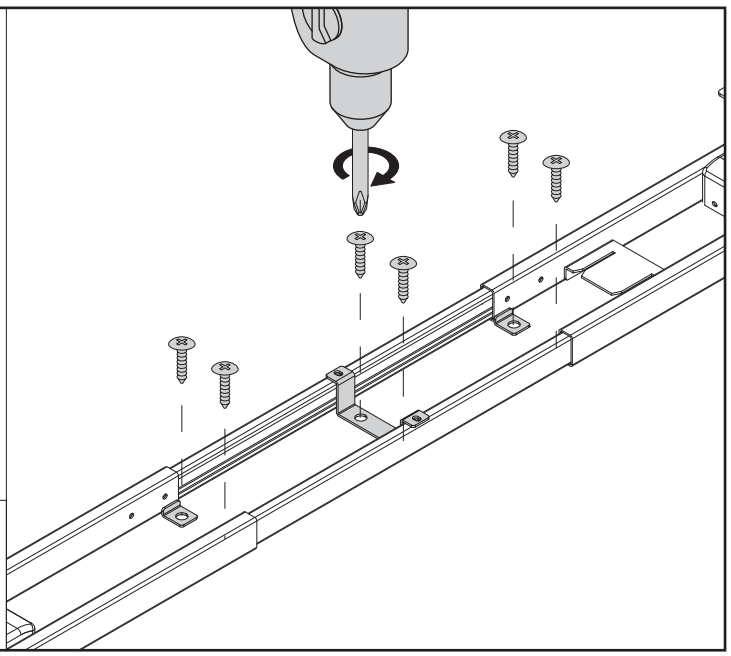

i

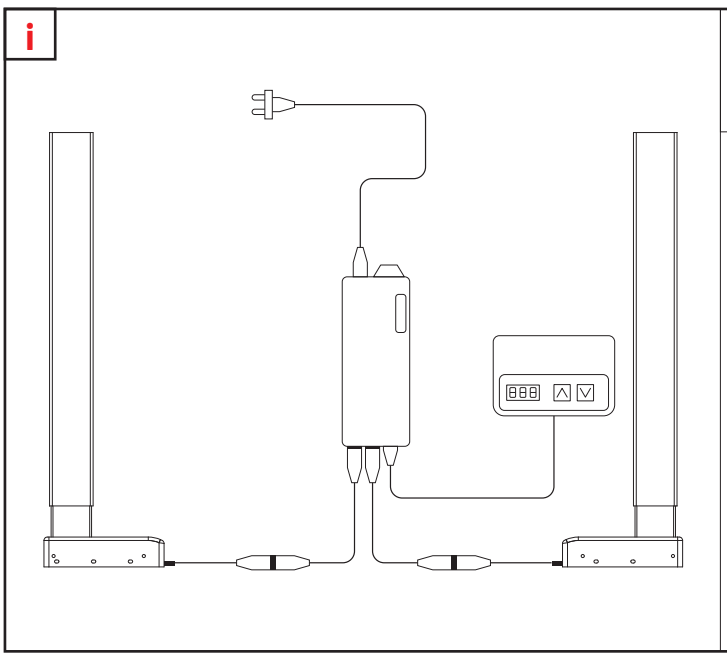

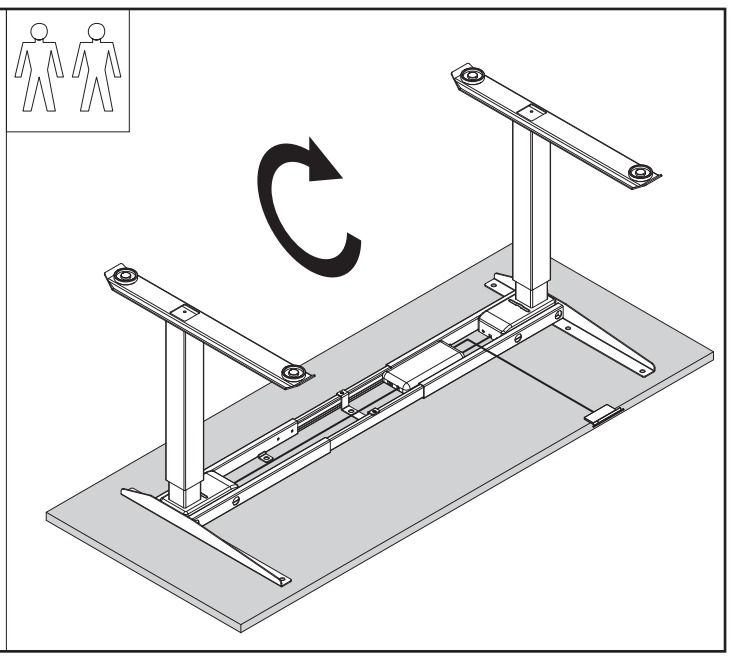

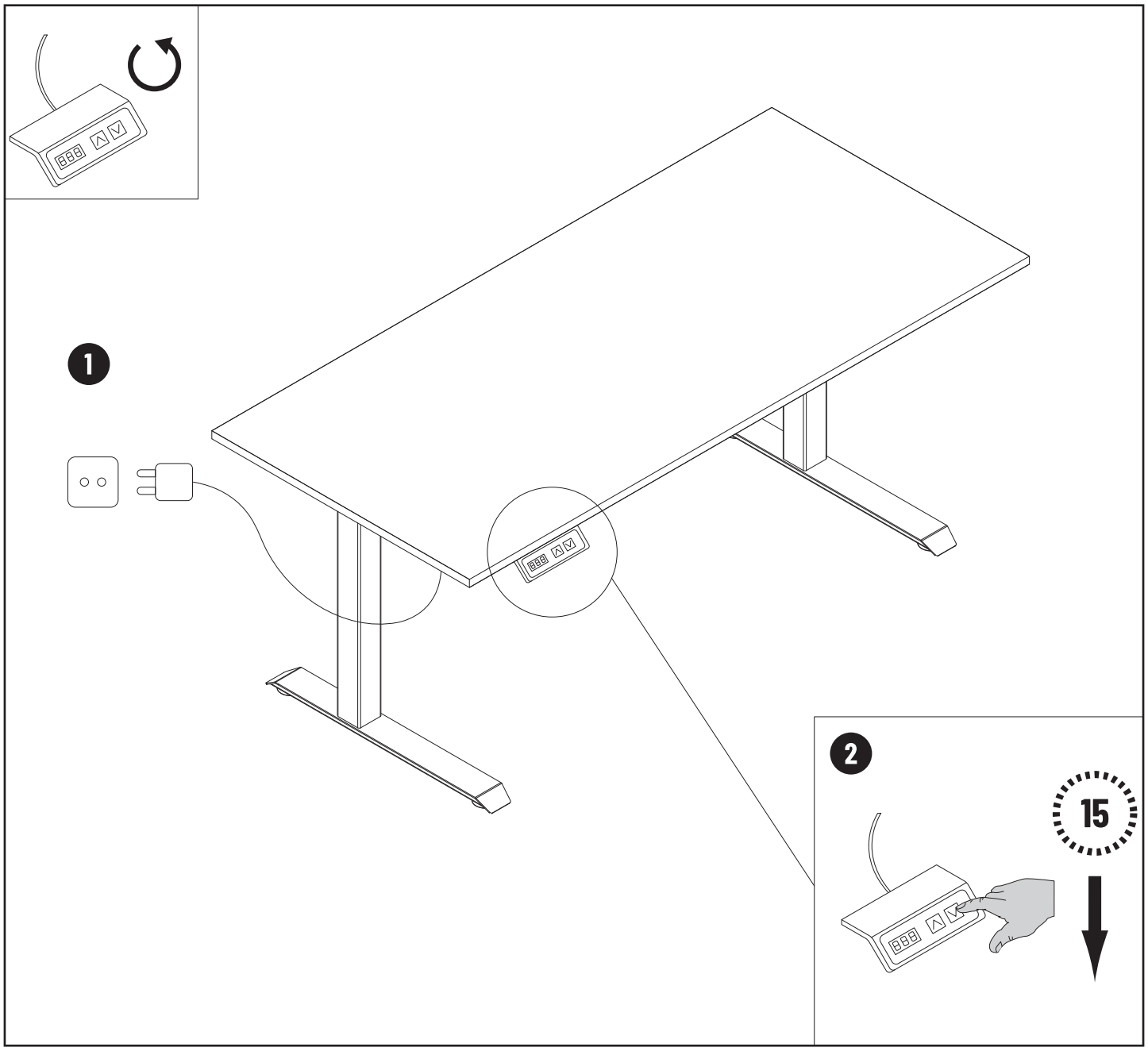
1
2
15

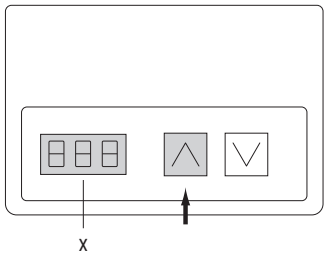
x

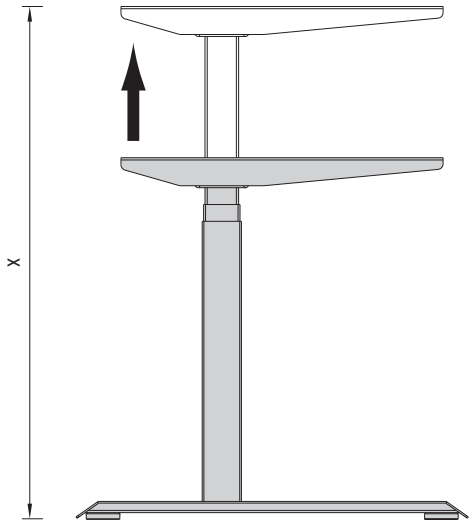
x

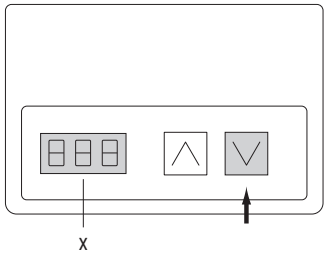
x

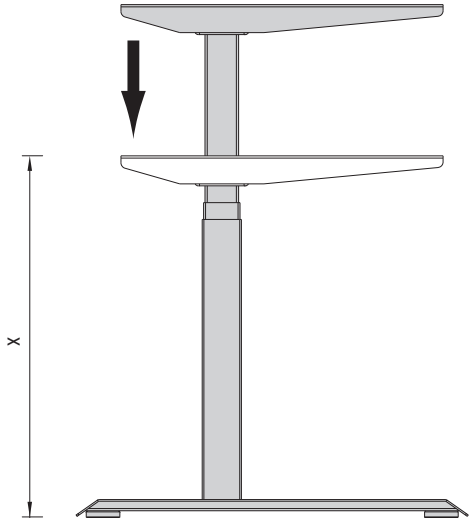
x

Problembehandlung / Troubleshooting

Fehlercode / Error Code	Mögliche Ursache	Fehlerbehebung	Possible Causes	How to correct
HOT	Zu häufig bewegt	Tisch für **18 Minuten** ruhen lassen. Ziehen Sie den Stromstecker, warten Sie einige Minuten. Nachdem Sie den Stromstecker erneut einstecken, ist der Fehler behoben.	Excessive use	Do not use for **18 minutes**. Disconnect the power cable, wait a few minutes, and then plug the cable to the power source. The error code will disappear.
E01 / E02	**a.** Stromzufuhr Fehler. Eines der Kabel ist nicht richtig verbunden oder defekt. **b.** Das zulässige Gewicht von 100 kg ist überschritten.	**a.** Stellen Sie sicher, dass alle Kabel richtig angeschlossen sind. Sollte das Problem nach der Überprüfung bestehen bleiben, müssen Kabel oder die Hubsäule getauscht werden. **b.** Reduzieren Sie die Last auf dem Tisch und der Fehler behebt sich automatisch.	**a.** Power failure. One of the control box cables is not connected properly. It is defective or broken. **b.** The weight on one side of the desk exceeds 100 kg.	**a.** Make sure all the connection cables are properly connected. If the problem still persists, replace the engine with a new one. **b.** Remove load from desk, then the error code will automaticly disappear.
E03	**a.** Stromzufuhr Fehler. Eines der Kabel ist nicht richtig verbunden oder defekt. **b.** Das zulässige Gewicht von 100 kg ist überschritten.	Drücken Sie gleichzeitig die Tasten ∨ + **Memory 2**. Danach erscheint RES auf dem Handsender. Anschließend Reset durchführen wie auf Seite 5 beschrieben.	**a.** Power failure. One of the control box cables is not connected properly. It is defective or broken. **b.** The weight on one side of the desk exceeds 100 kg.	Press the ∨ + **Memory 2** buttons simultaneously. RES then appears on the hand-held transmitter. Then carry out a reset as described on page 5.
E06	Hubsäulen nicht synchron. Der Höhenunterschied zwischen beiden Säulen beträgt mehr als 1 cm.	Einen Reset durchführen wie auf Seite 5 beschrieben.	Lifting columns out of synch. The difference between the two lifting columns is higher than 1 cm (0.4 inches).	Perform a reset as described under page 5.
E07	Das Gesamtgewicht ist größer als 100 kg.	Reduzieren Sie die Gewichtsbelastung auf unter 100 kg.	The load weight exceeds the limit of 100 kg.	Remove some from the things on the desk to make sure the total weight does not exceed 100 kg.
E08	Die Stromstärke ist geringer als notwendig.	Wählen Sie eine geeignete Stromquelle.	The input voltage is lower than the required value.	The error code will automatically disappear when the voltage increases and reaches the limits required by the devices.
E09	Die Stromstärke ist höher als zugelassen.	Wählen Sie eine geeignete Stromquelle.	The input voltage is too high and exceeds the maximum allowed value.	The error code will disappear automatically when the voltage decreases and reaches the maximum value that the device can support.